CATÁLOGO
DE PRODUTOS

Celite

Celite

índice

18 KITS. 18

30 METAIS. . . . 30

CHUVEIROS 32

Elite 33
Volga 33
Life 33
Smart 34
Like 34
Flow. 35
Ganges 35

LINHA DE METAIS . . 36

Flow. 37
Basic Plus. 39
Elite 41
Lotus 43
Master. 45
Life Plus. 48
Life 51
Basic 54
City. 57
Like 60
Fit. 62
Up 64
Smart-N 68
Smart 70
Celite One. 73
Eco-N Celite 77
Eco-Celite. 79
Ecopress. 83
Acesso Celite. 84
E-Eletronic 84
Celite Colors 85
Gourmet Celite 86
Celite Prática 86
Kitchen Celite 86
Noronha 87
Riviera 89
Ecoline 92

ACESSÓRIOS 94

Elite 95
Up 96
City. 97
Celite One. 98
Institucional. 98
Acesso Celite. 99

COMPLEMENTOS . . . 100

104 LOUÇAS. . . . 104

CUBAS E LAVATÓRIOS . 106

Design 107
Basic 108
Essencial 111
Cubas. 112
Clássica 114
Lavatórios 114

LOUÇAS SANITÁRIAS 116

Celite Slim 117
Smart 118
Elite 120
VIP. 121
Life 122

Fit Plus 124
City 126
Like 128
Net 129
Azálea 130
Saveiro. 132
Acesso 133
Acesso Confort . . . 134
Kids 136

TANQUES. 137

MICTÓRIOS 138
Pro 138

ASSENTOS 139

144 **MÓVEIS . . . 144**
Cube 147
Fit. 148
Basic 149
Net 150
Like 150
Saveiro. 152
Gabinete para tanque 152
Multi 153

154 **BANHEIRAS . 154**
Duo Oval Woodline. . .157
Duo Confort 157
Atlântica 158
Europa 158
Europa Mini. 160

161 **PISO BOX . . 161**
Superslim 164
Europa 164
Universal 165

pictogramas

METAIS

ABERTURA E FECHAMENTO SUAVE

AREJADOR OCULTO

BICA FLEXÍVEL

MECANISMO MONOCOMANDO

ECONOMIA DE ÁGUA EM ATÉ 50%

ECONOMIA DE ÁGUA EM ATÉ 60%

ACIONAMENTO INVERTIDO

JATO COM 2 FUNÇÕES

CHUVEIRO COM BORDA FINA DE 10MM

MECANISMO DE FECHAMENTO AUTOMÁTICO

PRODUTO IDEAL PARA CUBA DE APOIO

MECANISMO CERÂMICO DE 1/4 DE VOLTA

MECANISMO DE COMPRESSÃO

BRILHO E RESISTÊNCIA COM DUPLA CAMADA DE NÍQUEL

DUCHA MÓVEL

100% METAL CROMADO

JATO TIPO CASCATA

TECNOLOGIA COLD START

MÓVEIS

ESPAÇOS COMPACTOS

LOUÇAS

JATO PLUS, MAIOR SAÍDA DE ESGOTO. MENOS RISCO DE ENTUPIMENTO

SISTEMA DE DESCARGA RIMLESS

BACIA MAIS ALTA

ECONOMIA DE ÁGUA EM ATÉ 60%

6 LITROS DE ÁGUA

SOFTCLOSE®

SISTEMA AUTOLIMPANTE

ALTA RESISTÊNCIA

SISTEMA DE DESCARGA ECOFLUSH® 3L/6L

CONFORTO KIDS

BANHEIRAS / PISO BOX

MÁXIMO ISOLAMENTO ACÚSTICO

REDUZ A PRESENÇA DE BACTÉRIAS E MOFO

SUPORTA ATÉ 300KG

ANTIDERRAPANTE

SUSTENTÁVEL

COMPLEMENTOS / GARANTIAS

INDICADO PARA CONSTRUTORA

PRODUTO PARA ACESSIBILIDADE

INDICADO PARA AMBIENTES PÚBLICOS

ACIONAMENTO POR SENSOR

NOVIDADE

GARANTIA DE 1 ANO

GARANTIA DE 5 ANOS

GARANTIA DE 10 ANOS

GARANTIA DE 30 ANOS

ossa história

1941

NASCE A PORCELITE EM SÃO PAULO.

1968

A MARCA EXPANDE SUAS FÁBRICAS PARA SANTA LUZIA (MG).

1982

A CELITE COMPRA TODO O PARQUE INDUSTRIAL DA CERÂMICA MARANO NO RECIFE, INSTALANDO O FORNO MAIS MODERNO DO PAÍS E AMÉRICA LATINA NA ÉPOCA.

1988

CELITE GANHA A CONCORRÊNCIA PARA A CONSTRUÇÃO DA VILA OLÍMPICA DE SEUL E EXPORTA 1,5 MILHÃO DE PEÇAS PARA OS ESTADOS UNIDOS, CANADÁ E EUROPA.

1996

É ADQUIRIDA PELA MARCA SUÍÇA LAUFEN.

1999

É ADQUIRIDA PELO GRUPO ROCA, LÍDER MUNDIAL NO SEGMENTO DE LOUÇAS SANITÁRIAS, GANHANDO AINDA MAIS FORÇA E SOLIDEZ NO MERCADO.

2005

A CELITE REVOLUCIONA O MERCADO BRASILEIRO E INCORPORA A TECNOLOGIA EXCLUSIVA DO GRUPO ROCA, ECOFLUSH® QUE POSSIBILITA O DUPLO ACIONAMENTO DE DESCARGA PARA BACIAS SANITÁRIAS, COM OPÇÃO PARA 3 OU 6 LITROS.

2010

A MARCA LANÇA A PLATAFORMA DE METAIS EM SEU PORTFÓLIO.

2014

A MARCA LANÇA A PLATAFORMA DE MÓVEIS COM SOLUÇÕES INTEGRADAS EM KITS COM LOUÇAS E ESPELHO PENSADAS PARA A NECESSIDADE DO MERCADO BRASILEIRO.

2016

LANÇAMENTO DA COLEÇÃO DESIGN COM BORDAS FINAS DE 5MM, OFERECENDO MAIS LEVEZA AO BANHEIRO.

2018

FÁBRICA DE ASSENTOS É INAUGURADA NA UNIDADE DE JUNDIAÍ. LANÇAMENTO DO SISTEMA DE DESCARGA RIMLESS NO BRASIL.

2019

A CELITE REALIZA O PRIMEIRO CO-BRANDING DO MERCADO DE CONSTRUÇÃO E APRESENTA A TECNOLOGIA SMART CLEAN® | HARPIC, DESENVOLVIDA EM PARCERIA COM A HARPIC.

2021

A CELITE COMPLETA 80 ANOS DE HISTÓRIA

PARA BANHEIROS MODERNOS
ELITE
TEM AS LINHAS ARROJADAS DO "CONJUNTO BRASÍLIA"
O MELHOR QUE EXISTE

museu celite

Aponte o celular e faça um tour virtual pelo Museu Celite

SOMOS A MARCA PRESENTE NA MEMÓRIA E NA ROTINA DOS BRASILEIROS DESDE 1941.

Nessa jornada, acompanhamos a velocidade do dia a dia, aprendemos com a história e nos conectamos com o futuro.

Bacia com caixa Celite Slim

Celite

Design democrático com DNA brasileiro

A Celite é a marca que traduz o banheiro brasileiro. Uma marca de espírito jovem, atenta ao nosso jeito de viver e ao estilo de vida contemporâneo e dinâmico do novo contexto urbano.

TECNOLOGIA ACESSÍVEL

Uma marca democrática e dinâmica conectada as novas tecnologias que facilitam o dia a dia dos brasileiros.

CELITE NO MUNDO

A Celite se orgulha em ter presença consolidada não apenas no território brasileiro, mas também em países como Paraguai, Bolivia, Uruguai, Chile, Panamá, Costa Rica, El Salvador, Austrália, Canadá e muito mais.

SMART CLEAN® | HARPIC

TECNOLOGIA EXCLUSIVA DA MARCA CELITE tem um compartimento anexado a caixa acoplada para colocar o bloco de limpeza Harpic.
Em contato com a água, ele se dissolve e libera, a cada descarga, sem contato com o mecanismo de descarga, o líquido que limpa e colore a água.

FÁCIL REPOSIÇÃO DO REFIL HARPIC | SEM RISCO DE ENTUPIMENTO | DURA ATÉ 200 DESCARGAS

Tecnologia disponível nas linhas
Acesso, Acesso Confort, Azálea,
City, Like, Net, Saveiro e VIP

Celite + HARPIC

RIMLESS

TECNOLOGIA REVOLUCIONÁRIA para facilitar a limpeza. O desenho interno da bacia permite que a água flua por toda a estrutura, permitindo a lavagem total da parede interna, com o mesmo consumo de água, menos respingos e mais eficiência.

SAÍDA DE ÁGUA CENTRAL | LIMPA 360º | PAREDES LISAS E SEM CANTOS PARA FÁCIL LIMPEZA

BORDAS FINAS E CORES

A CELITE conta com a tecnologia Titanium® que permite criar bordas finas.

40% MAIS LEVES QUE AS CUBAS CONVENCIONAIS | 30% MAIS RESISTENTES | FÁCIL DE LIMPAR

Cores e acabamentos trazem versatilidade e personalidade aos ambientes.
Conheça o portfolio de cores Celite:

BRILHO

- 01 BRANCO
- 02 PRETO
- 03 CINZA
- 29 ÁGUA MARINHA
- 50 OCRE
- 59 PERGAMON
- 77 CINZA PRATA

MATTE

- 07 STONE
- 08 CARBON
- 62 BLANCO MATE
- 65 BEIGE

COLD START

TECNOLOGIA CRIADA PARA REDUZIR O CONSUMO de água e energia. O volante sempre começa na posição inicial na água fria. Ao girar para a esquerda, a água quente é gradativamente liberada.

APENAS ÁGUA FRIA FLUIRÁ NA CONFIGURAÇÃO INICIAL | GRANDE ECONOMIA | ERGONOMIA DE USO

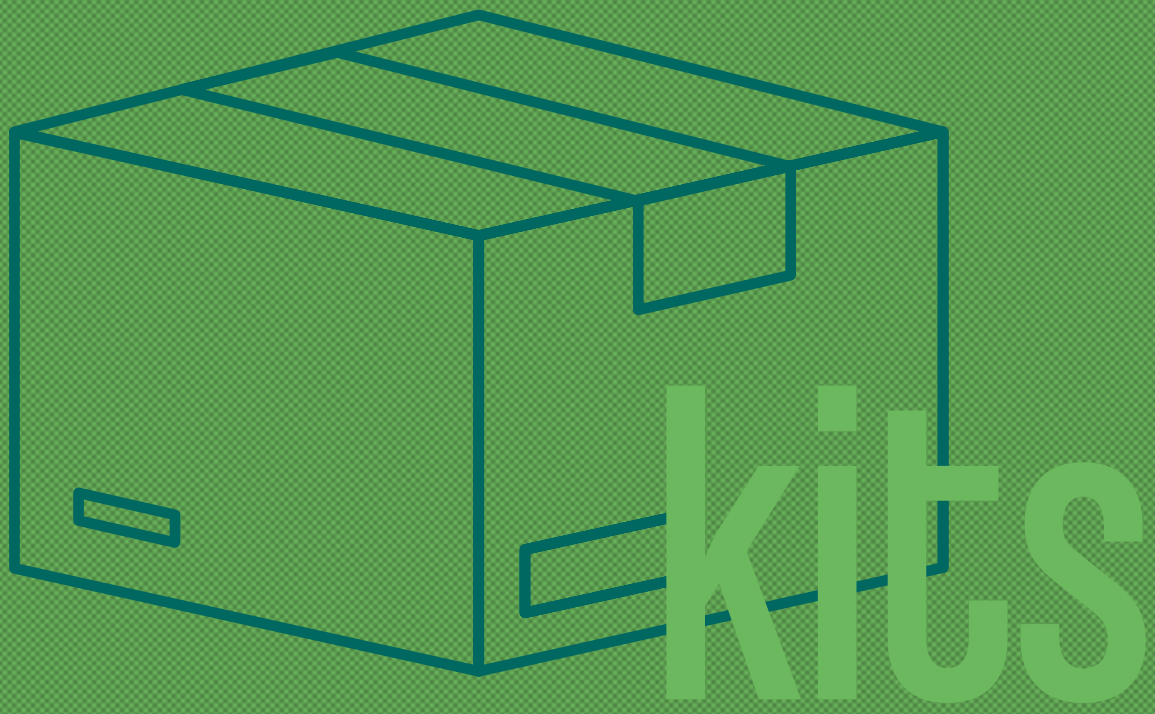

A SOLUÇÃO COMPLETA COM TODOS OS ITENS REUNIDOS EM UMA SÓ CAIXA, PARA FAZER A INSTALAÇÃO DE MANEIRA PRÁTICA, E SEM CORRER O RISCO DE ESQUECER NADA. SÓ CHEGAR EM CASA E INSTALAR!

KIT BACIA COM CAIXA

KIT BACIA CONVENCIONAL

KIT CUBA E TORNEIRA

KIT MICTÓRIO

- ACOMPANHA ITENS DE INSTALAÇÃO
- 10 ANOS DE GARANTIA EM LOUÇAS E METAIS
- 1 ANO DE GARANTIA NOS ASSENTOS
- FÁCIL E PRÁTICO

KIT ACESSÓRIOS

KIT BACIA CELITE SLIM

PARA BANHEIROS

KIT BACIA COM CAIXA + ASSENTO TERMOFIXO SOFTCLOSE® + COMPLEMENTOS DE INSTALAÇÃO

1327230XX0300

Cores Brilho

01 Branco

1327230XX0308

Cores Matte

07 Stone **08** Carbon **62** Blanco Mate **65** Beige

KIT BACIA SMART

PARA BANHEIROS

KIT BACIA COM CAIXA + ASSENTO TERMOFIXO SOFTCLOSE® + COMPLEMENTOS DE INSTALAÇÃO

1167230XX1300

Cores Brilho

01 Branco

1167230XX1308

Cores Matte

07 Stone **08** Carbon **62** Blanco Mate **65** Beige

KIT BACIA COM CAIXA + ASSENTO PP SOFTCLOSE® + COMPLEMENTOS DE INSTALAÇÃO

1167230XX0300

Cores Brilho

01 Branco **02** Preto **10** Pergamon

KIT BACIA SMART

PARA BANHEIROS

KIT BACIA CONVENCIONAL + ASSENTO TERMOFIXO SOFTCLOSE® + COMPLEMENTOS DE INSTALAÇÃO

1167270XX0300

Cores Brilho
01 Branco

1167270XX0308

Cores Matte
07 Stone 08 Carbon 62 Blanco Mate 65 Beige

KIT BACIA CONVENCIONAL + ASSENTO PP SOFTCLOSE® + COMPLEMENTOS DE INSTALAÇÃO

1167270XX1300

Cores Brilho
01 Branco 02 Preto 59 Pergamon

KIT BACIA ELITE

PARA BANHEIROS

KIT BACIA COM CAIXA + ASSENTO PP SOFTCLOSE® + COMPLEMENTOS DE INSTALAÇÃO

1747230XX0300

Cores Brilho
01 Branco 02 Preto

KIT BACIA CONVENCIONAL + ASSENTO PP SOFTCLOSE® + COMPLEMENTOS DE INSTALAÇÃO

1747270XX0300

Cores Brilho
01 Branco 02 Preto

KIT BACIA VIP

PARA BANHEIROS

KIT BACIA COM CAIXA RIMLESS + ASSENTO PP SOFTCLOSE®
+ COMPLEMENTOS DE INSTALAÇÃO

1977230010300

Cores Brilho

01 Branco

*Caixa acoplada com tecnologia Smart Clean® | Harpic

KIT BACIA LIFE

PARA BANHEIROS

KIT BACIA COM CAIXA + ASSENTO PP SOFTCLOESE® + COMPLEMENTOS DE INSTALAÇÃO

1987230010300

Cores Brilho

01 Branco

KIT BACIA CONVENCIONAL + ASSENTO PP SOFTCLOSE® + COMPLEMENTOS DE INSTALAÇÃO

1987270010300

Cores Brilho

01 Branco

KIT BACIA FIT PLUS

PARA BANHEIROS

KIT BACIA COM CAIXA + ASSENTO PP SOFTCLOSE® + COMPLEMENTOS DE INSTALAÇÃO

1667230XX0300

Cores Brilho

01 Branco **02** Preto **29** Água Marinha **59** Pergamon **77** Cinza Prata

KIT BACIA CONVENCIONAL + ASSENTO PP SOFTCLOSE® + COMPLEMENTOS DE INSTALAÇÃO

1667270XX0300

Cores Brilho

01 Branco **02** Preto **29** Água Marinha **59** Pergamon **77** Cinza Prata

KIT BACIA CITY

PARA BANHEIROS

BACIA COM CAIXA + ASSENTO PP SOFTCLOSE® + COMPLEMENTOS DE INSTALAÇÃO

1207230010300

Cores Brilho

01 Branco

*Caixa acoplada com tecnologia Smart Clean® | Harpic

BACIA COM CAIXA P+ ASSENTO PP SOFTCLOSE® + COMPLEMENTOS DE INSTALAÇÃO

1207230XX2300

Cores Brilho

01 Branco **02** Preto **59** Pergamon **77** Cinza Prata

KIT BACIA CITY

PARA BANHEIROS

KIT BACIA CONVENCIONAL + ASSENTO PP SOFTCLOSE® + COMPLEMENTOS DE INSTALAÇÃO

1207270XX0300

Cores Brilho

01 Branco **02** Preto **59** Pergamon **77** Cinza Prata

KIT BACIA LIKE

PARA BANHEIROS

KIT BACIA COM CAIXA + ASSENTO PP + COMPLEMENTOS DE INSTALAÇÃO

1647230XX0300

KIT BACIA COM CAIXA + ASSENTO PP SOFTCLOSE® + COMPLEMENTOS DE INSTALAÇÃO

1647230011300

Cores Brilho

01 Branco **59** Pergamon

KIT BACIA CONVENCIONAL + ASSENTO PP + COMPLEMENTOS DE INSTALAÇÃO

1647270XX0300

KIT BACIA CONVENCIONAL + ASSENTO PP SOFTCLOSE® + COMPLEMENTOS DE INSTALAÇÃO

1647270XX1300

Cores Brilho

01 Branco **59** Pergamon

KIT BACIA NET

PARA BANHEIROS

KIT BACIA COM CAIXA RIMLESS + ASSENTO PP + COMPLEMENTOS DE INSTALAÇÃO

1927230010300

Cores Brilho

01 Branco

KIT BACIA AZÁLEA

PARA BANHEIROS

KIT BACIA COM CAIXA + ASSENTO PP SOFTCLOSE® + COMPLEMENTOS DE INSTALAÇÃO

1917230010300

Cores Brilho

01 Branco

KIT BACIA CONVENCIONAL + ASSENTO PP SOFTCLOSE® + COMPLEMENTOS DE INSTALAÇÃO

1917270010300

Cores Brilho

01 Branco

KIT ACESSO

PARA BANHEIROS

BACIA COM CAIXA + ASSENTO PP + COMPLEMENTOS DE INSTALAÇÃO

1317230010300

Cores Brilho

01 Branco

BACIA COM CAIXA ACIONAMENTO LATERAL + ASSENTO PP + COMPLEMENTOS DE INSTALAÇÃO

1317230012300

Cores Brilho

01 Branco

BACIA CONVENCIONAL + ASSENTO PP + COMPLEMENTOS DE INSTALAÇÃO

1317270010300

Cores Brilho

01 Branco

KIT ACESSO CONFORT

PARA BANHEIROS

BACIA COM CAIXA + ASSENTO PP SOFTCLOSE® + COMPLEMENTOS DE INSTALAÇÃO

1317230011300

Cores Brilho

01 Branco

BACIA COM CAIXA ACIONAMENTO LATERAL + ASSENTO PP SOFTCLOSE® + COMPLEMENTOS DE INSTALAÇÃO

1317230013300

Cores Brilho

01 Branco

BACIA CONVENCIONAL + ASSENTO PP SOFTCLOSE® + COMPLEMENTOS DE INSTALAÇÃO

1317270011300

Cores Brilho

01 Branco

KIT KIDS

PARA BANHEIROS

KIT BACIA COM CAIXA + ASSENTO PP + COMPLEMENTOS DE INSTALAÇÃO

1087230010300

Cores Brilho

01 Branco

KIT BACIA CONVENCIONAL + ASSENTO PP + COMPLEMENTOS DE INSTALAÇÃO

1087270010300

Cores Brilho

01 Branco

KIT MICTÓRIO

PARA BANHEIROS

MICTÓRIO ECO + VÁLVULA + COMPLEMENTOS DE INSTALAÇÃO

1087240010300

Cores Brilho

01 Branco

KIT CUBA DE APOIO

PARA BANHEIROS

10

CUBA DE APOIO Q1 + TORNEIRA BICA BAIXA BASIC + COMPLEMENTOS DE INSTALAÇÃO

1737250010300

Cores Brilho

01 Branco

10

CUBA DE APOIO Q6 + TORNEIRA BICA BAIXA BASIC + COMPLEMENTOS DE INSTALAÇÃO

1737250011300

Cores Brilho

01 Branco

10

CUBA DE APOIO FIT + TORNEIRA BICA BAIXA BASIC + COMPLEMENTOS DE INSTALAÇÃO

1667250010300

Cores Brilho

01 Branco

10

CUBA DE APOIO R1 + TORNEIRA BICA ALTA BASIC + COMPLEMENTOS DE INSTALAÇÃO

1737250012300

Cores Brilho

01 Branco

metais

A CELITE POSSUI UM AMPLO PORTFÓLIO COM TORNEIRAS, MONOCOMANDOS E MISTURADORES PARA BANHEIROS E COZINHAS, CHUVEIROS, DUCHAS MANUAIS E ACESSÓRIOS PARA COMBINAR COM TODOS OS ESTILOS DE PROJETO.

GARANTIA

10 anos de garantia

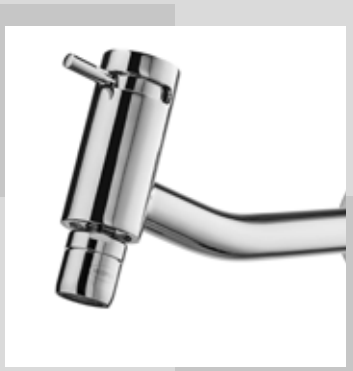

AREJADORES

Algumas linhas trazem um tipo de arejador (oculto, fixo, articulado) sempre pensando no uso racional da água e no maior conforto de uso

ACABAMENTO

100% metal cromado com acabamento biníquel

ECONOMIA

Mecanismo cerâmico de ¼ de volta que permite economia de até 50% de água

COLD START

Tecnologia presente nos monocomandos para reduzir o consumo de água e energia

CHUVEIROS E DUCHAS MANUAIS

CHUVEIROS

› Funcionamento perfeito em baixa e alta pressão de 1,5 à 40 M.C.A

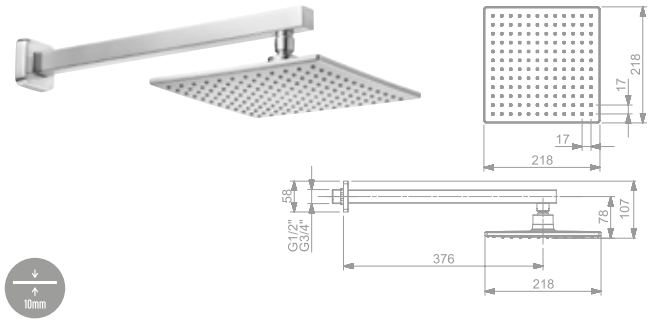

CHUVEIRO ELITE

B5008C8CRB
QUADRADO 220MM COM TUBO DE PAREDE

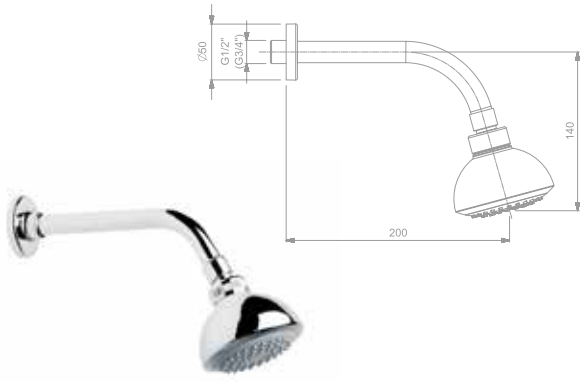

CHUVEIRO VOLGA

B5847C6CRB
REDONDO 90MM COM TUBO DE PAREDE

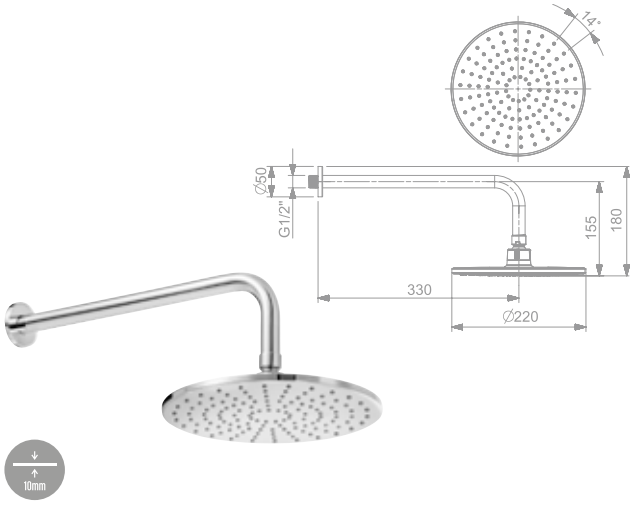

CHUVEIRO LIFE

B5001C1CRB
REDONDO 220MM COM TUBO DE PAREDE

CHUVEIRO LIFE

B5003C1CR0
220MM COM DESVIADOR E DUCHA MANUAL

CHUVEIROS

› Funcionamento perfeito em baixa e alta pressão de 1,5 à 40 M.C.A

CHUVEIRO SMART

B5013CMCRB
REDONDO 80MM COM TUBO DE PAREDE

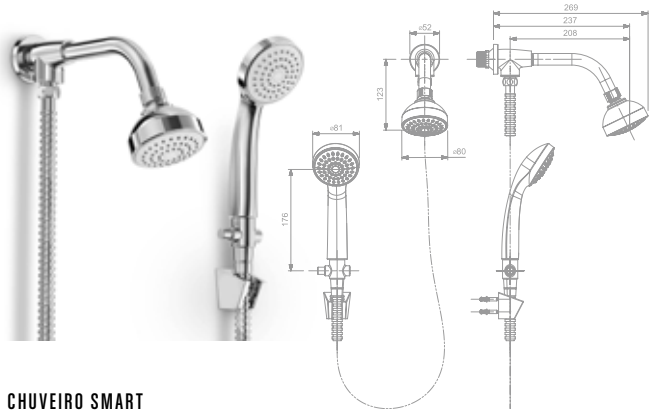

CHUVEIRO SMART

B5015CMCRB
80MM COM DESVIADOR E DUCHA MANUAL
FLEXÍVEL 1700MM

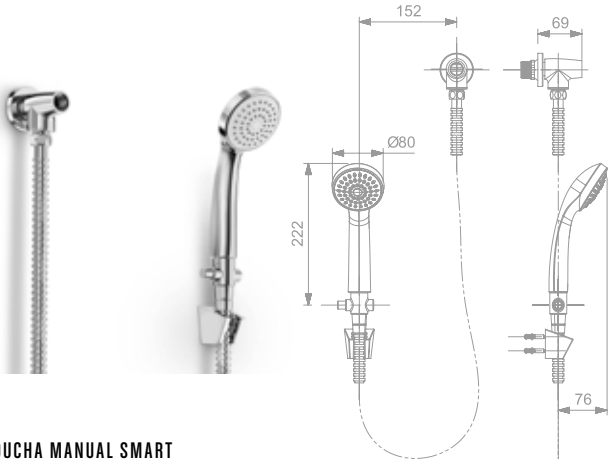

DUCHA MANUAL SMART

B5014CMCRB
80MM COM DESVIADOR
FLEXÍVEL 1700MM

N

CHUVEIRO LIKE

B5004C6CRB
QUADRADO 100MM COM TUBO DE PAREDE

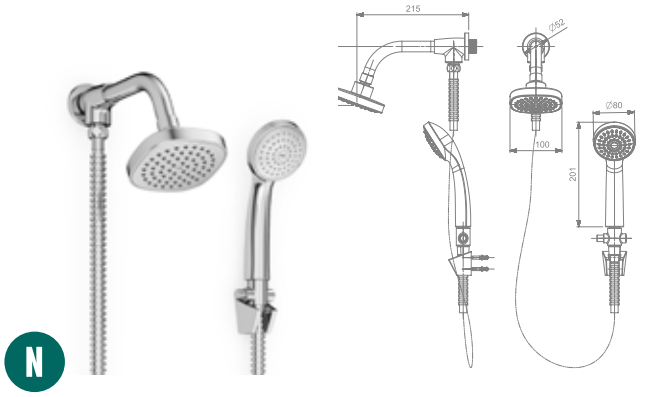

CHUVEIRO LIKE

B5005C6CRB
100MM COM DESVIADOR E DUCHA MANUAL
FLEXÍVEL 1700MM

CHUVEIRO FLOW

B5003C6CRB
REDONDO 200MM COM 2 JATOS E TUDO DE PAREDE
Funcionamento perfeito em baixa e alta pressão de 5 à 40 M.C.A

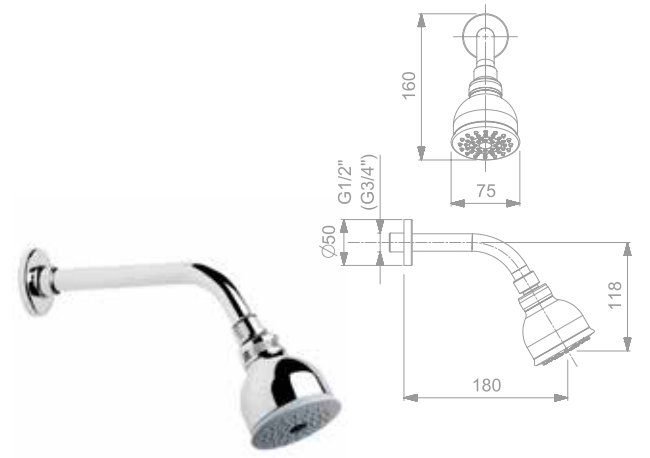

CHUVEIRO GANGES

B5846C6CRB
REDONDO 70MM COM TUBO DE PAREDE

LINHA DE **METAIS**

Celite

FLOW

PARA BANHEIROS

› Funcionamento perfeito em baixa e alta pressão de 1,5 à 40 M.C.A

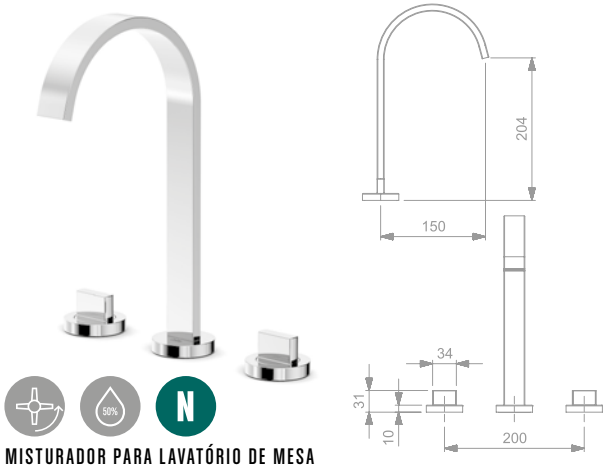

MISTURADOR PARA LAVATÓRIO DE MESA

B5000F3CRB
3 FUROS BICA ALTA COM VÁLVULA DE ESCOAMENTO

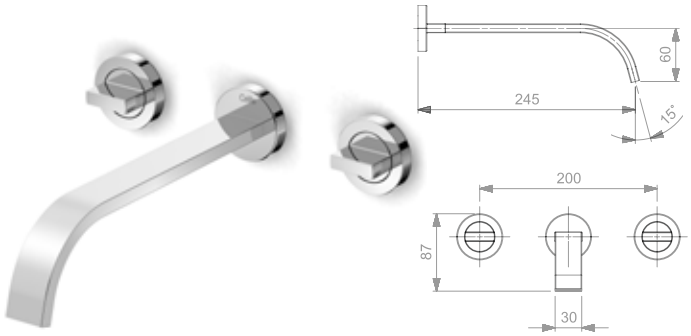

MISTURADOR PARA LAVATÓRIO DE PAREDE

B5001F3CRB
COM VÁLVULA DE ESCOAMENTO

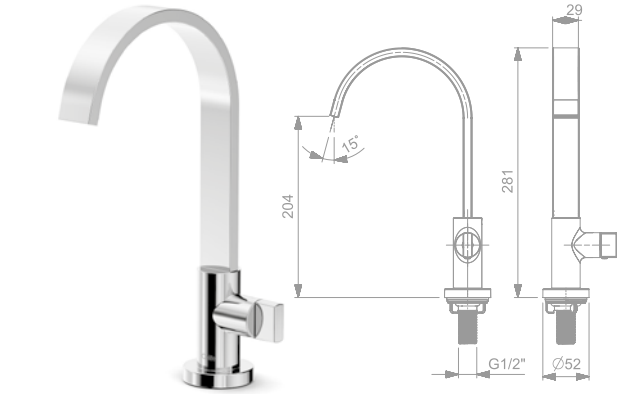

TORNEIRA PARA LAVATÓRIO DE MESA

B5002F3CRB
BICA ALTA

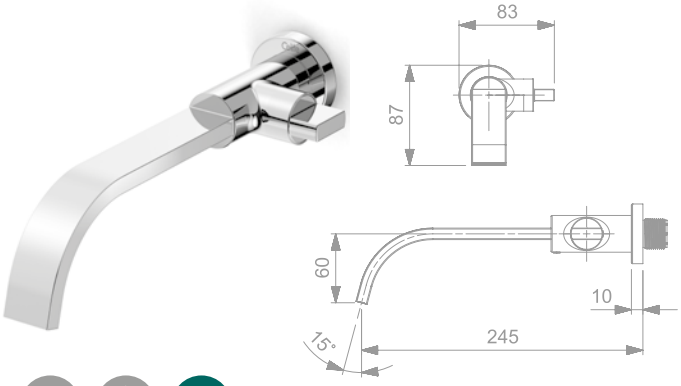

TORNEIRA PARA LAVATÓRIO DE PAREDE

B5003F3CRB

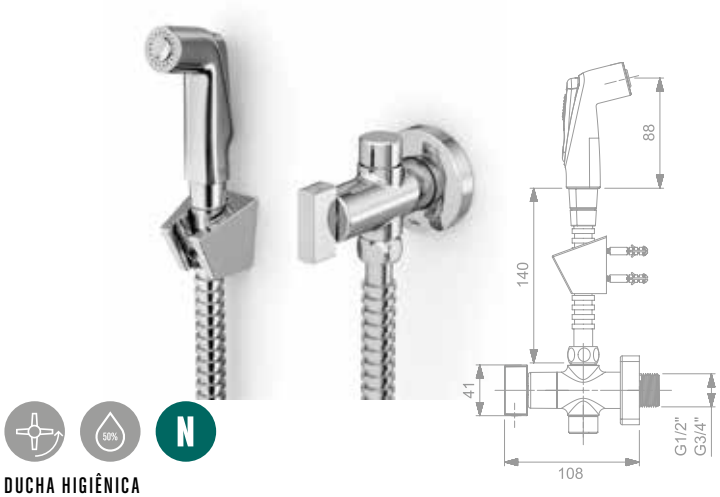

DUCHA HIGIÊNICA

B5004F3CRB
COM DERIVAÇÃO

FLOW

PARA BANHEIROS

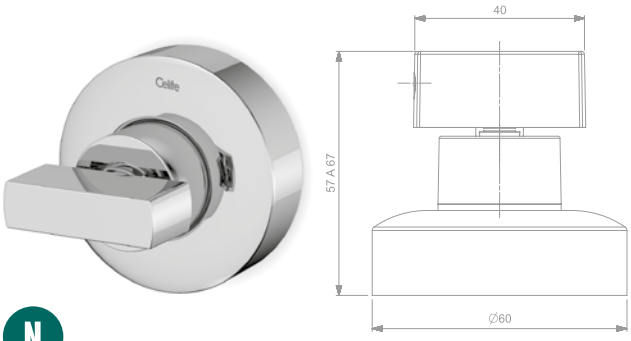

N

ACABAMENTO DE REGISTRO

B5005F3CR0
BASE CELITE 1/2, 3/4, 1
COMPATÍVEL COM A BASE DE REGISTRO DOCOL
E CELITE DE 20 ESTRIAS

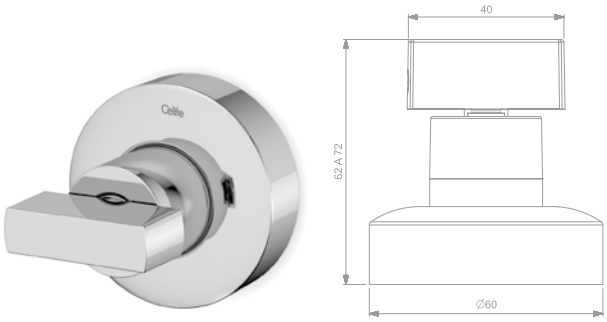

N

ACABAMENTO DE REGISTRO

B5006F3CR0
BASE REFORMA 1/2, 3/4, 1
COMPATÍVEL COM A BASE DE REGISTRO DECA
E SIMILARES DE 16 ESTRIAS

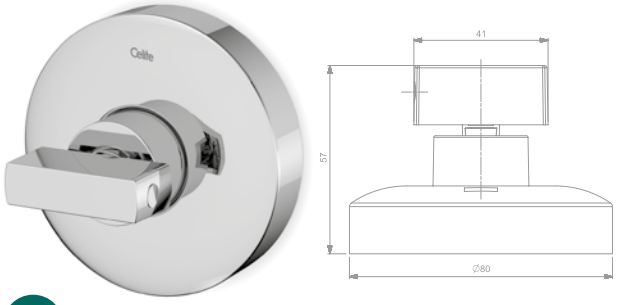

N

ACABAMENTO DE REGISTRO

B5008F3CR0
BASE CELITE 1.1/4, 1.1/2
COMPATÍVEL COM A BASE DE REGISTRO DOCOL
E CELITE DE 20 ESTRIAS

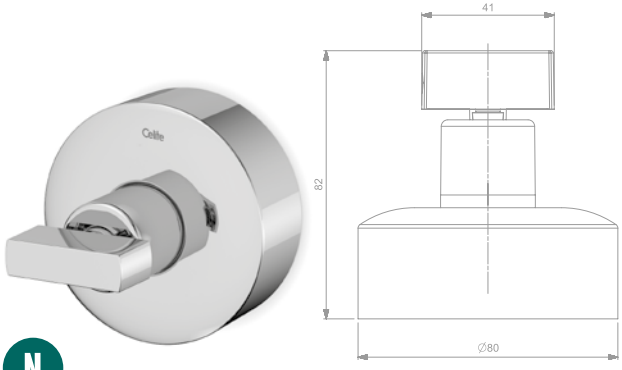

N

ACABAMENTO DE REGISTRO

B5009F3CR0
BASE REFORMA 1.1/4, 1.1/2
COMPATÍVEL COM A BASE DE REGISTRO DECA
E SIMILARES DE 16 ESTRIAS

BASIC PLUS

PARA BANHEIROS

› Funcionamento perfeito em baixa e alta pressão de 1,5 à 40 M.C.A

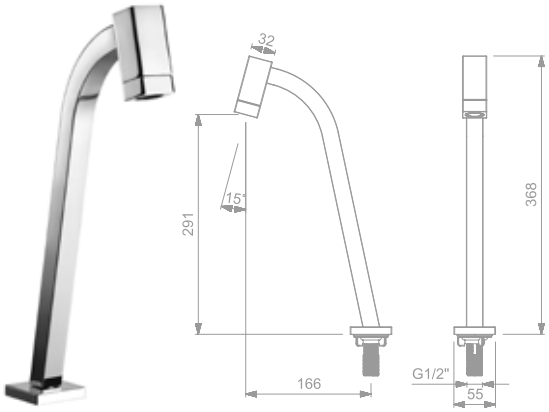

TORNEIRA PARA LAVATÓRIO DE MESA

B5001CBCRB
BICA ALTA

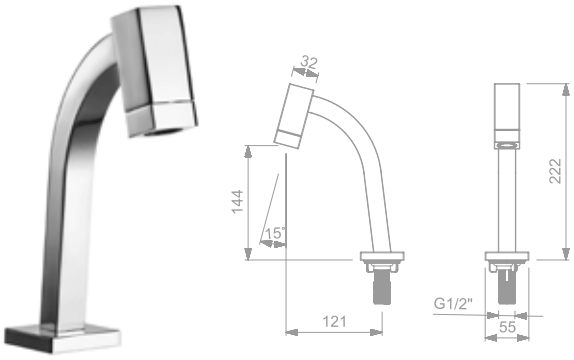

TORNEIRA PARA LAVATÓRIO DE MESA

B5000CBCRB
BICA BAIXA

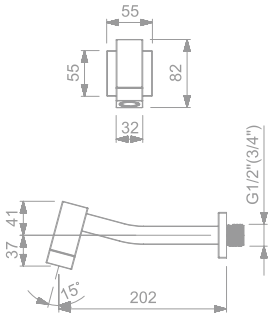

TORNEIRA PARA LAVATÓRIO DE PAREDE

B5002CBCRB

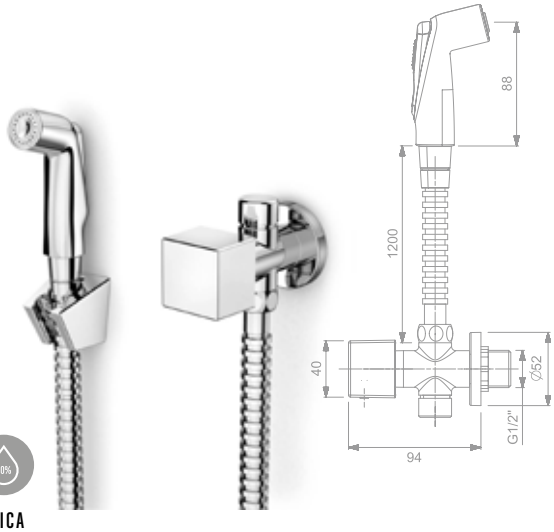

DUCHA HIGIÊNICA

B5003CBCRB
COM DERIVAÇÃO

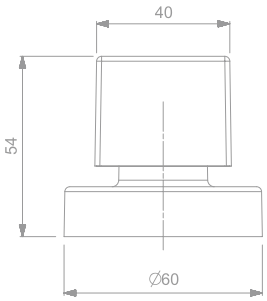

ACABAMENTO DE REGISTRO

B5005CBCRB
BASE CELITE 1/2, 3/4, 1
COMPATÍVEL COM A BASE DE REGISTRO DOCOL
E CELITE DE 20 ESTRIAS

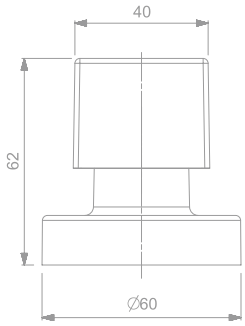

ACABAMENTO DE REGISTRO

B5004CBCRB
BASE REFORMA 1/2, 3/4, 1
COMPATÍVEL COM A BASE DE REGISTRO DECA
E SIMILARES DE 16 ESTRIAS

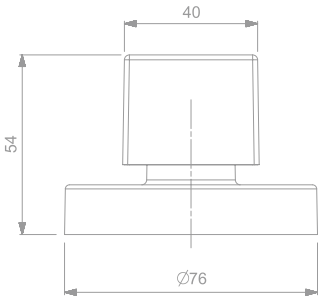

ACABAMENTO DE REGISTRO

B5007CBCRB
BASE CELITE 1.1/4, 1.1/2
COMPATÍVEL COM A BASE DE REGISTRO DOCOL
E CELITE DE 20 ESTRIAS

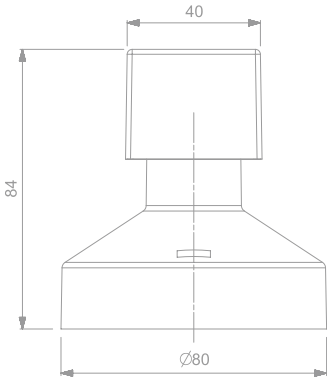

ACABAMENTO DE REGISTRO

B5006CBCRB
BASE REFORMA 1.1/4, 1.1/2
COMPATÍVEL COM A BASE DE REGISTRO DECA
E SIMILARES DE 16 ESTRIAS

ELITE

PARA BANHEIROS

› Funcionamento perfeito em baixa e alta pressão de 1,5 à 40 M.C.A

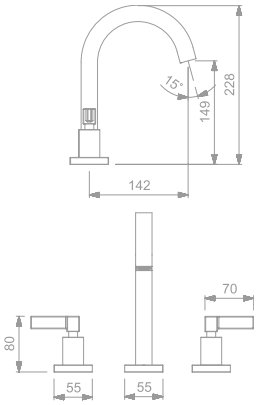

MISTURADOR PARA LAVATÓRIO DE MESA

B5000C8CRB
3 FUROS BICA ALTA COM VÁLVULA DE ESCOAMENTO

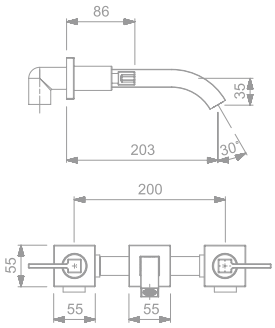

MISTURADOR PARA LAVATÓRIO DE PAREDE

B5001C8CRB
COM VÁLVULA DE ESCOAMENTO

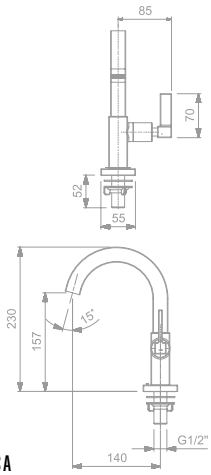

TORNEIRA PARA LAVATÓRIO DE MESA

B5002C8CRB
BICA ALTA

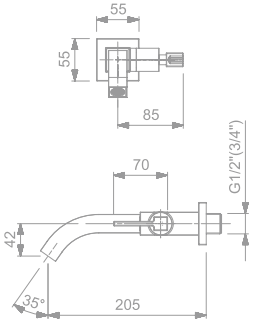

TORNEIRA PARA LAVATÓRIO DE PAREDE

B5003C8CRB

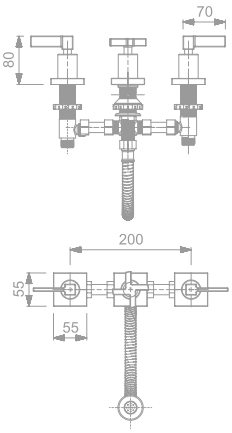

MISTURADOR PARA BIDÊ

B5004C8CRB
3 FUROS COM DUCHA

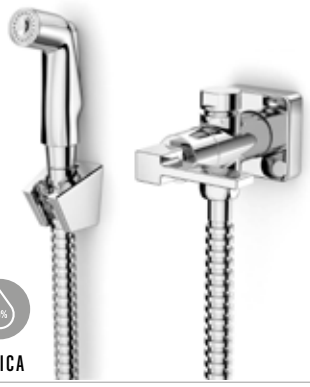

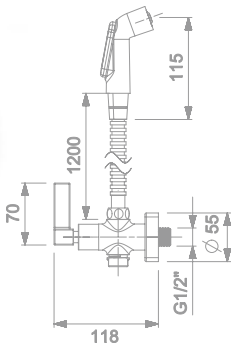

DUCHA HIGIÊNICA

B5007C8CRB
COM DERIVAÇÃO

ELITE

PARA BANHEIROS

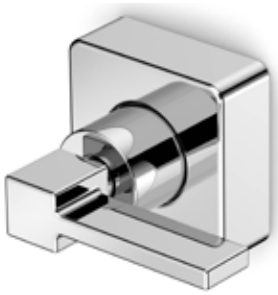

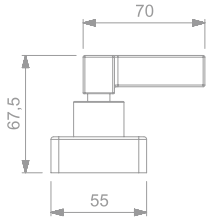

ACABAMENTO DE REGISTRO

B5005C8CRB
BASE CELITE 1/2, 3/4, 1
COMPATÍVEL COM A BASE DE REGISTRO DOCOL
E CELITE DE 20 ESTRIAS

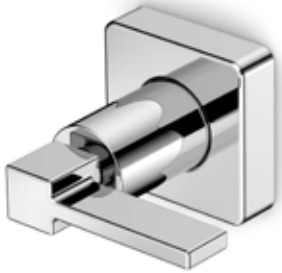

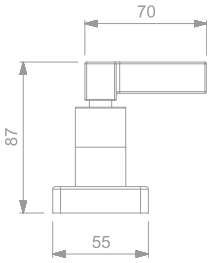

ACABAMENTO DE REGISTRO

B5006C8CRB
BASE REFORMA 1/2, 3/4, 1
COMPATÍVEL COM A BASE DE REGISTRO DECA
E SIMILARES DE 16 ESTRIAS

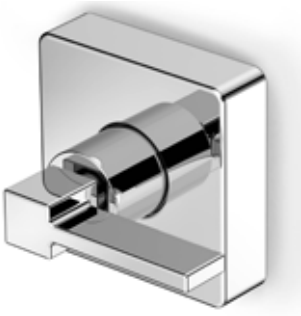

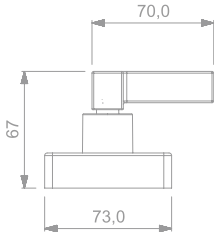

ACABAMENTO DE REGISTRO

B5010C8CRO
BASE CELITE 1.1/4, 1.1/2
COMPATÍVEL COM A BASE DE REGISTRO DOCOL
E CELITE DE 20 ESTRIAS

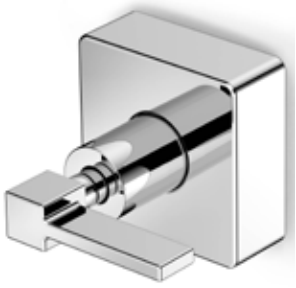

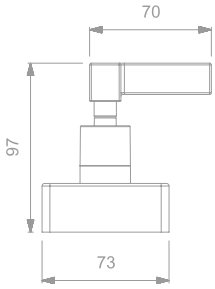

ACABAMENTO DE REGISTRO

B5009C8CRO
BASE REFORMA 1.1/4, 1.1/2
COMPATÍVEL COM A BASE DE REGISTRO DECA
E SIMILARES DE 16 ESTRIAS

LOTUS

PARA BANHEIROS

› Funcionamento perfeito em baixa e alta pressão de 1,5 à 40 M.C.A

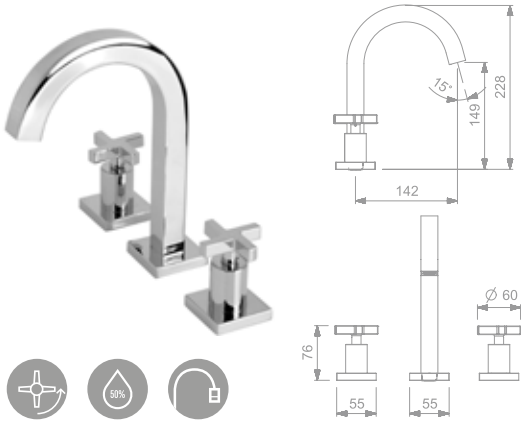

MISTURADOR PARA LAVATÓRIO DE MESA

B5000CACRB
3 FUROS BICA ALTA COM VÁLVULA DE ESCOAMENTO

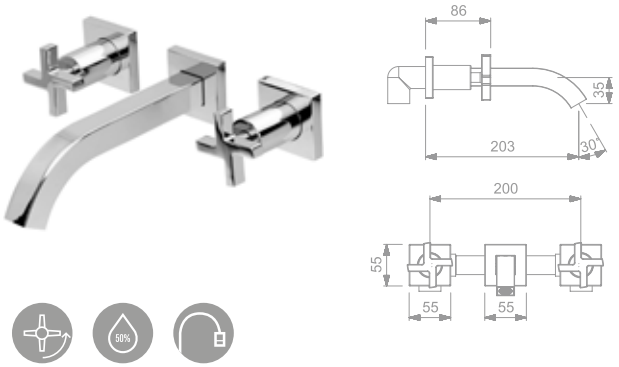

MISTURADOR PARA LAVATÓRIO DE PAREDE

B5001CACRB
COM VÁLVULA DE ESCOAMENTO

TORNEIRA PARA LAVATÓRIO DE MESA

B5002CACRB
BICA ALTA

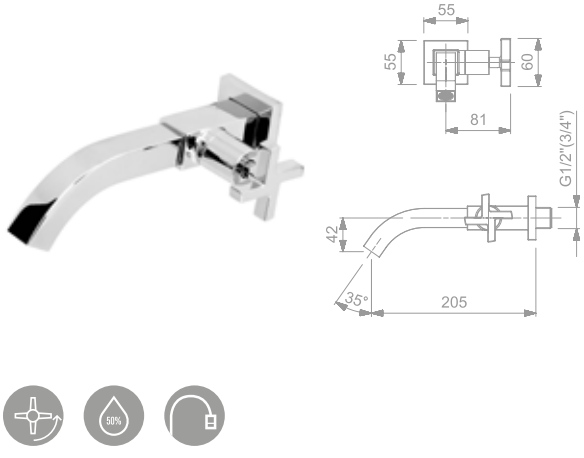

TORNEIRA PARA LAVATÓRIO DE PAREDE

B5003CACRB

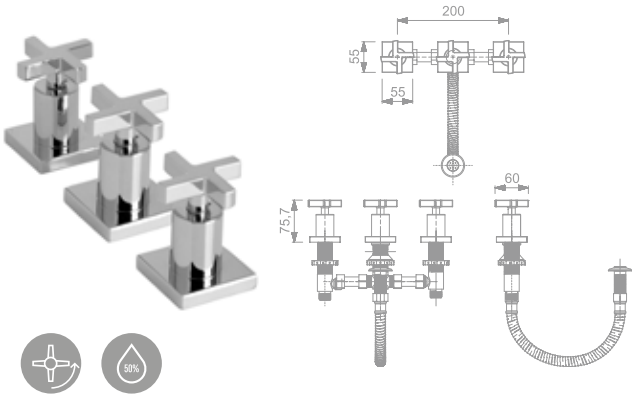

MISTURADOR PARA BIDÊ

B5004CACRB
3 FUROS COM DUCHA

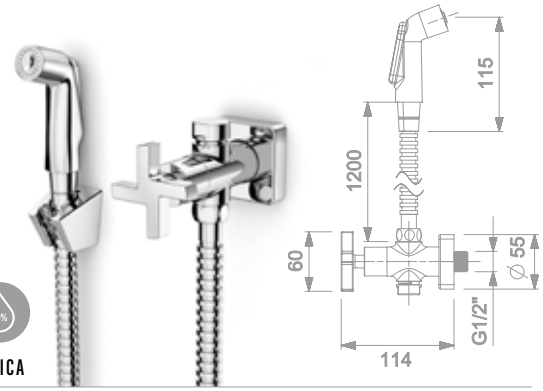

DUCHA HIGIÊNICA

B5007CACRB
COM DERIVAÇÃO

LOTUS

PARA BANHEIROS

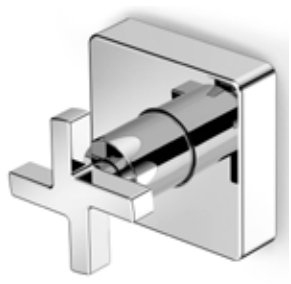

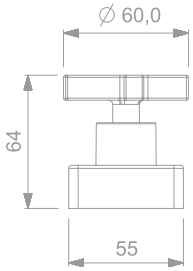

ACABAMENTO DE REGISTRO

B5005CACRB
BASE CELITE 1/2, 3/4, 1
COMPATÍVEL COM A BASE DE REGISTRO DOCOL
E CELITE DE 20 ESTRIAS

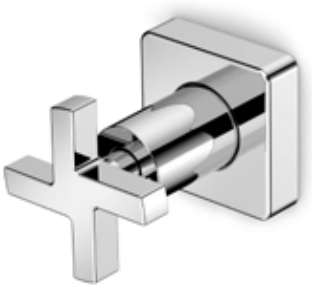

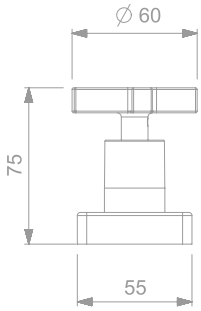

ACABAMENTO DE REGISTRO

B5006CACRB
BASE REFORMA 1/2, 3/4, 1
COMPATÍVEL COM A BASE DE REGISTRO DECA
E SIMILARES DE 16 ESTRIAS

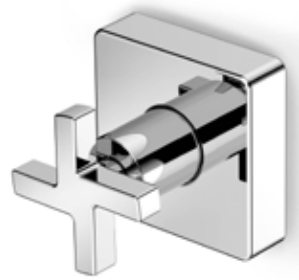

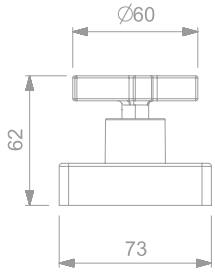

ACABAMENTO DE REGISTRO

B5009CACRO
BASE CELITE 1.1/4, 1.1/2
COMPATÍVEL COM A BASE DE REGISTRO DOCOL
E CELITE DE 20 ESTRIAS

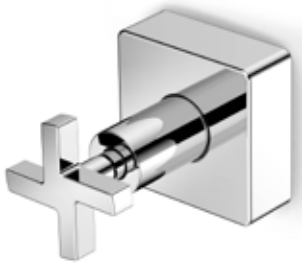

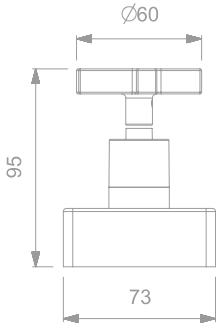

ACABAMENTO DE REGISTRO

B5008CACRO
BASE REFORMA 1.1/4, 1.1/2
COMPATÍVEL COM A BASE DE REGISTRO DECA
E SIMILARES DE 16 ESTRIAS

MASTER

PARA BANHEIROS

› Funcionamento perfeito em baixa e alta pressão de 1,5 à 40 M.C.A

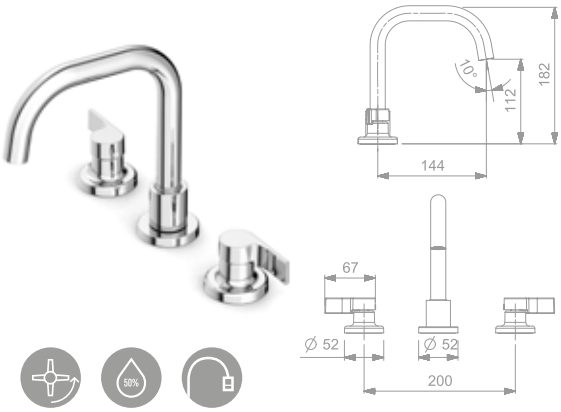

MISTURADOR PARA LAVATÓRIO DE MESA

B5000CZCRB
3 FUROS BICA ALTA 90° COM VÁLVULA DE ESCOAMENTO

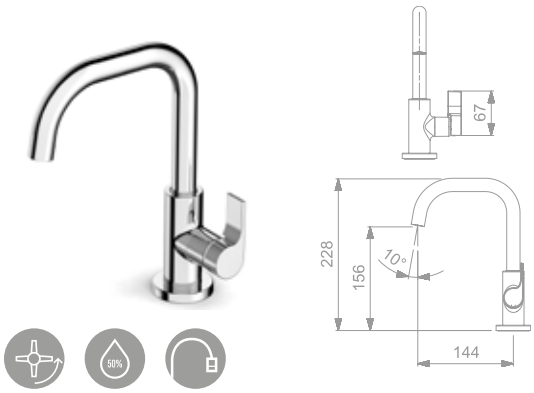

TORNEIRA PARA LAVATÓRIO DE MESA

B5001CZCRB
BICA ALTA 90°

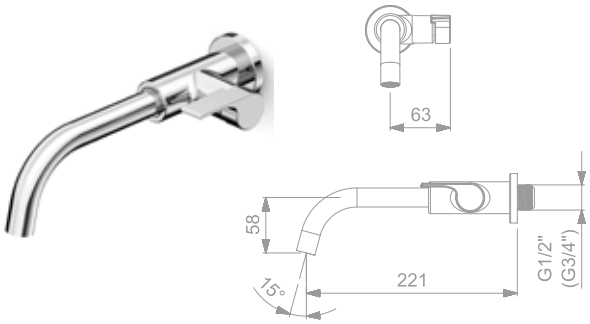

TORNEIRA PARA LAVATÓRIO DE PAREDE

B5002CZCRB

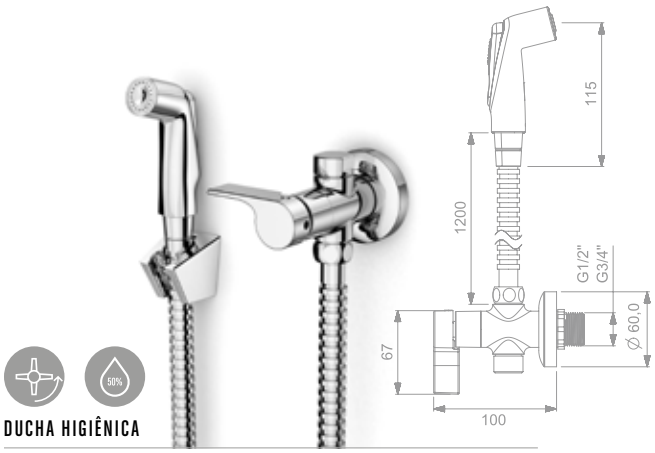

DUCHA HIGIÊNICA

B5003CZCRB
COM DERIVAÇÃO

MASTER

PARA BANHEIROS

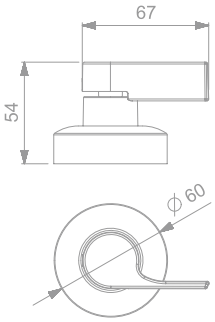

ACABAMENTO DE REGISTRO

B5004CZCRB
BASE CELITE 1/2, 3/4, 1
COMPATÍVEL COM A BASE DE REGISTRO DOCOL
E CELITE DE 20 ESTRIAS

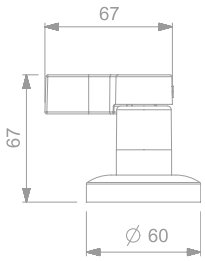

ACABAMENTO DE REGISTRO

B5005CZCRB
BASE REFORMA 1/2, 3/4, 1
COMPATÍVEL COM A BASE DE REGISTRO DECA
E SIMILARES DE 16 ESTRIAS

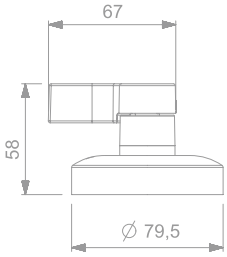

ACABAMENTO DE REGISTRO

B5006CZCRO
BASE CELITE 1.1/4, 1.1/2
COMPATÍVEL COM A BASE DE REGISTRO DOCOL
E CELITE DE 20 ESTRIAS

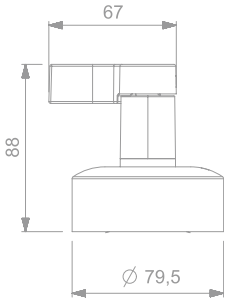

ACABAMENTO DE REGISTRO

B5007CZCRO
BASE REFORMA 1.1/4, 1.1/2
COMPATÍVEL COM A BASE DE REGISTRO DECA
E SIMILARES DE 16 ESTRIAS

PARA COZINHAS

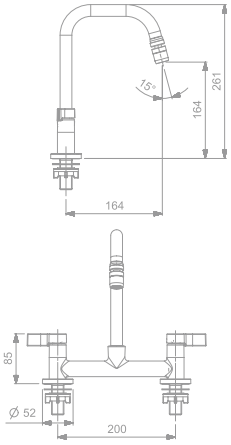

MISTURADOR PARA COZINHA DE MESA

B5008CZCRB
BICA MÓVEL 90° COM AREJADOR ARTICULADO

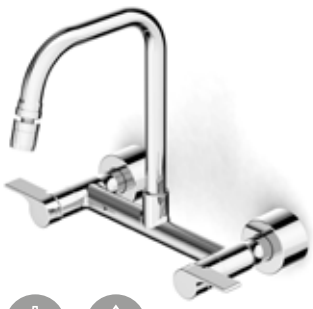

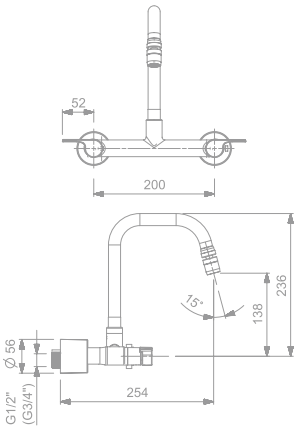

MISTURADOR PARA COZINHA DE PAREDE

B5009CZCRB
BICA MÓVEL 90° COM AREJADOR ARTICULADO

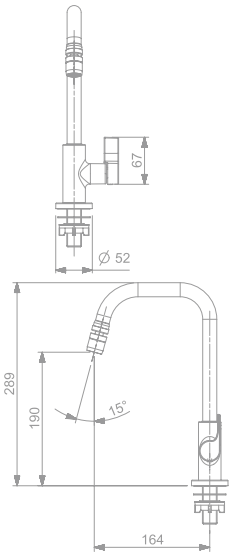

TORNEIRA PARA COZINHA DE MESA

B5010CZCRB
BICA ALTA MÓVEL 90° COM AREJADOR ARTICULADO

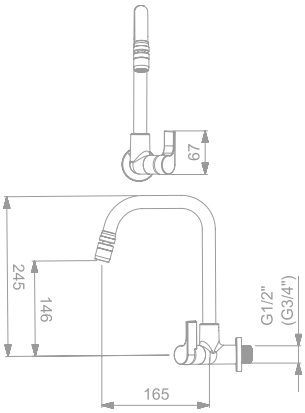

TORNEIRA PARA COZINHA DE PAREDE

B5011CZCRB
BICA MÓVEL 90° COM AREJADOR ARTICULADO

LIFE PLUS

PARA BANHEIROS

› Funcionamento perfeito em baixa e alta pressão de 1,5 à 40 M.C.A

MISTURADOR PARA LAVATÓRIO DE MESA

B5000C0CRB
3 FUROS BICA ALTA COM VÁLVULA DE ESCOAMENTO

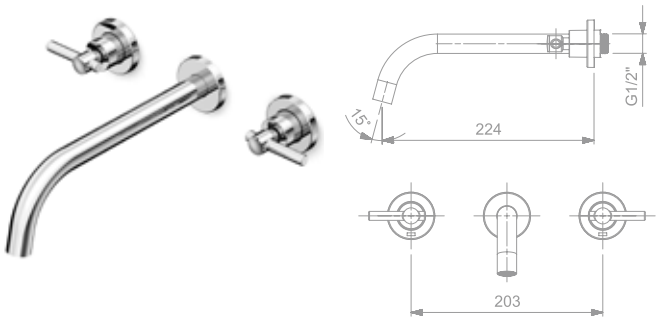

MISTURADOR PARA LAVATÓRIO DE PAREDE

B5001C0CRB
COM VÁLVULA DE ESCOAMENTO

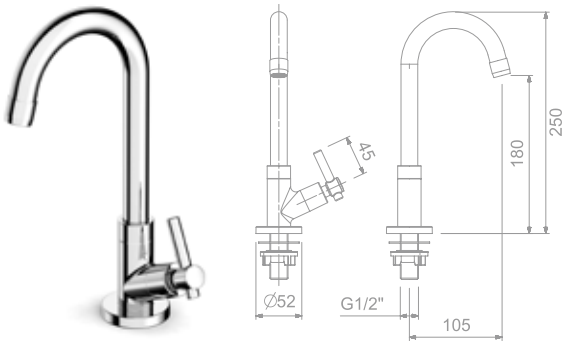

TORNEIRA PARA LAVATÓRIO DE MESA

B5003C0CRB
BICA ALTA

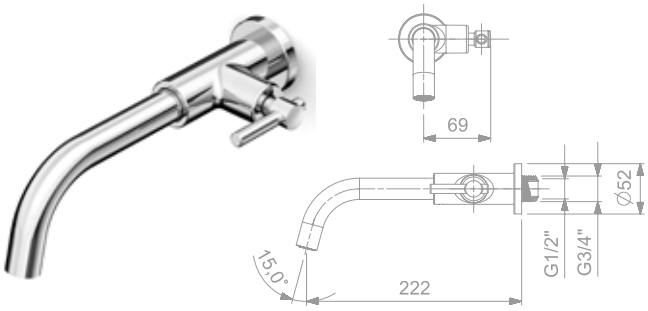

TORNEIRA PARA LAVATÓRIO DE PAREDE

B5002C0CRB

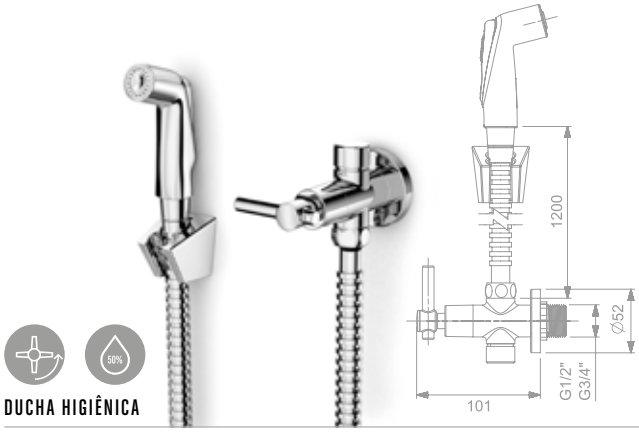

DUCHA HIGIÊNICA

B5004C0CRB
COM DERIVAÇÃO

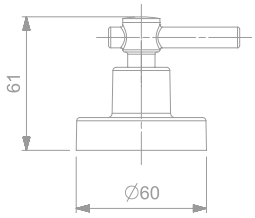

ACABAMENTO DE REGISTRO

B5006C0CRB
BASE CELITE 1/2, 3/4, 1
COMPATÍVEL COM A BASE DE REGISTRO DOCOL
E CELITE DE 20 ESTRIAS

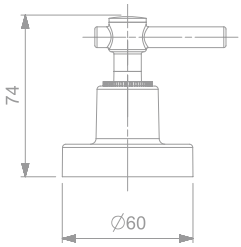

ACABAMENTO DE REGISTRO

B5005C0CRB
BASE REFORMA 1/2, 3/4, 1
COMPATÍVEL COM A BASE DE REGISTRO DECA
E SIMILARES DE 16 ESTRIAS

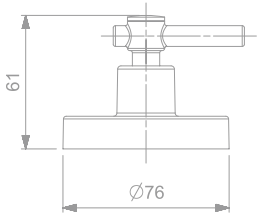

ACABAMENTO DE REGISTRO

B5008C0CRB
BASE CELITE 1.1/4, 1.1/2
COMPATÍVEL COM A BASE DE REGISTRO DOCOL
E CELITE DE 20 ESTRIAS

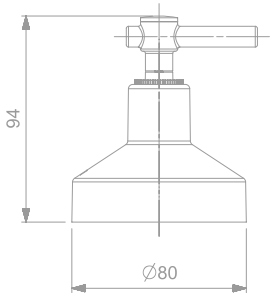

ACABAMENTO DE REGISTRO

B5007C0CRB
BASE REFORMA 1.1/4, 1.1/2
COMPATÍVEL COM A BASE DE REGISTRO DECA
E SIMILARES DE 16 ESTRIAS

LIFE PLUS

PARA COZINHAS

› Funcionamento perfeito em baixa e alta pressão de 1,5 à 40 M.C.A

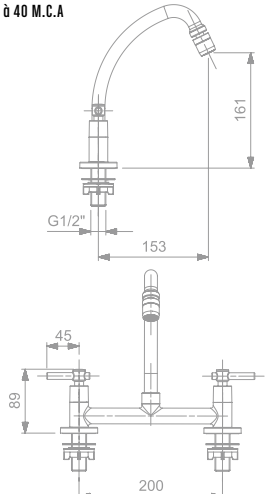

MISTURADOR PARA COZINHA DE MESA

B5009C0CRB
BICA MÓVEL COM AREJADOR ARTICULADO

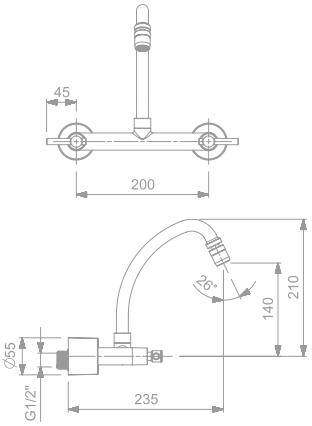

MISTURADOR PARA COZINHA DE PAREDE

B5010C0CRB
BICA MÓVEL COM AREJADOR ARTICULADO

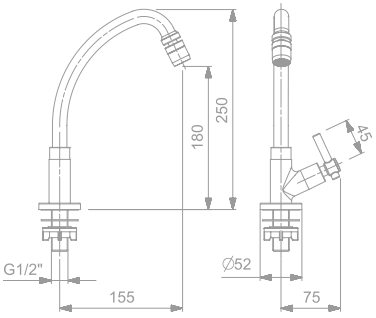

TORNEIRA PARA COZINHA DE MESA

B5011C0CRB
BICA ALTA MÓVEL COM AREJADOR ARTICULADO

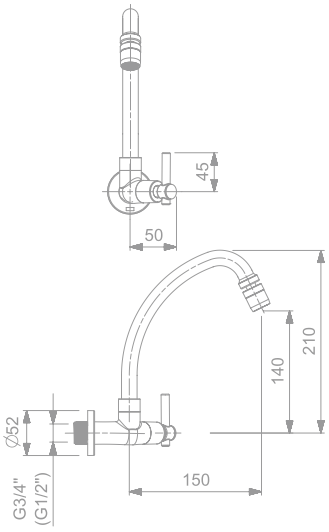

TORNEIRA PARA COZINHA DE PAREDE

B5012C0CRB
BICA MÓVEL COM AREJADOR ARTICULADO

LIFE

PARA BANHEIROS

› Funcionamento perfeito em baixa e alta pressão de 1,5 à 40 M.C.A

MISTURADOR PARA LAVATÓRIO DE MESA

B5799C1CR1
3 FUROS BICA ALTA COM VÁLVULA DE ESCOAMENTO

MISTURADOR PARA LAVATÓRIO DE PAREDE

B5801C1CR1
COM VÁLVULA DE ESCOAMENTO

TORNEIRA PARA LAVATÓRIO DE MESA

B5810C1CR1
BICA ALTA

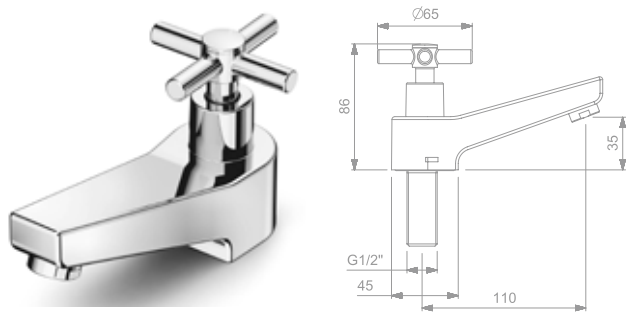

TORNEIRA PARA LAVATÓRIO DE MESA

B5811C1CR1
BICA BAIXA

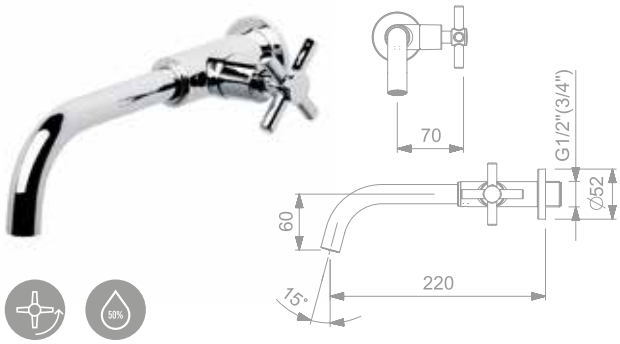

TORNEIRA PARA LAVATÓRIO DE PAREDE

B5812C1CR1

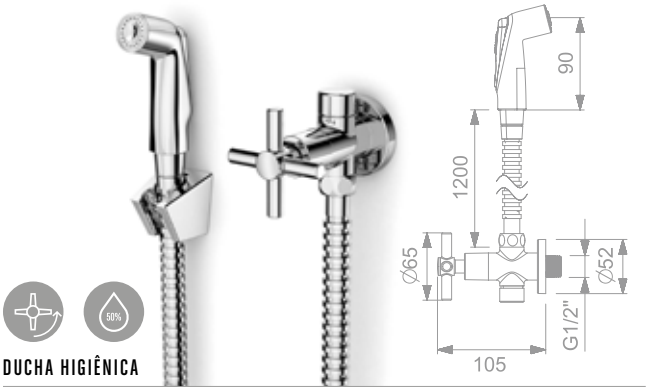

DUCHA HIGIÊNICA

B5845C1CR1
COM DERIVAÇÃO

LIFE

PARA BANHEIROS

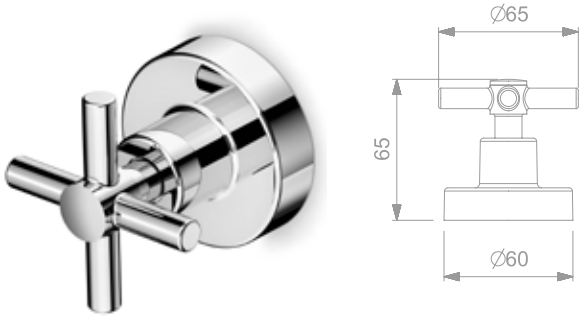

ACABAMENTO DE REGISTRO

B5978C1CR1
BASE CELITE 1/2, 3/4, 1
COMPATÍVEL COM A BASE DE REGISTRO DOCOL
E CELITE DE 20 ESTRIAS

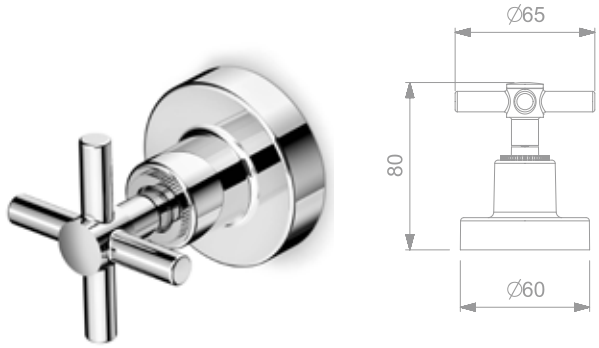

ACABAMENTO DE REGISTRO

B5979C1CR1
BASE REFORMA 1/2, 3/4, 1
COMPATÍVEL COM A BASE DE REGISTRO DECA
E SIMILARES DE 16 ESTRIAS

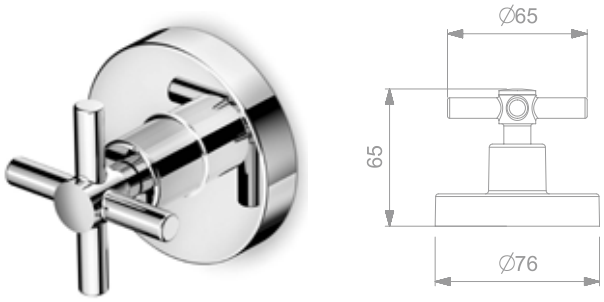

ACABAMENTO DE REGISTRO

B5000C1CRB
BASE CELITE 1.1/4, 1.1/2
COMPATÍVEL COM A BASE DE REGISTRO DOCOL
E CELITE DE 20 ESTRIAS

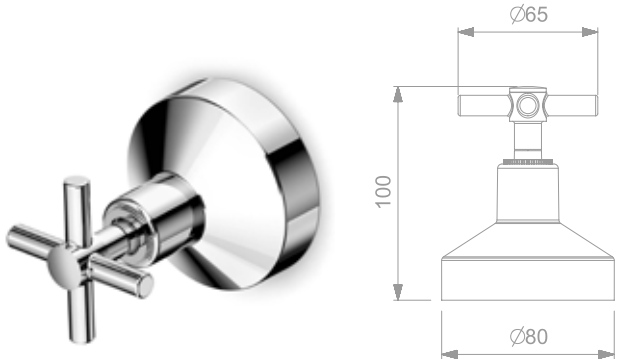

ACABAMENTO DE REGISTRO

B5980C1CRB
BASE REFORMA 1.1/4, 1.1/2
COMPATÍVEL COM A BASE DE REGISTRO DECA
E SIMILARES DE 16 ESTRIAS

PARA COZINHAS

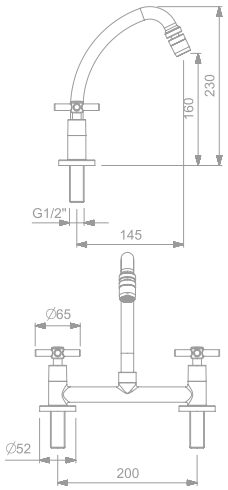

MISTURADOR PARA COZINHA DE MESA

B5808C1CR1
BICA MÓVEL COM AREJADOR ARTICULADO

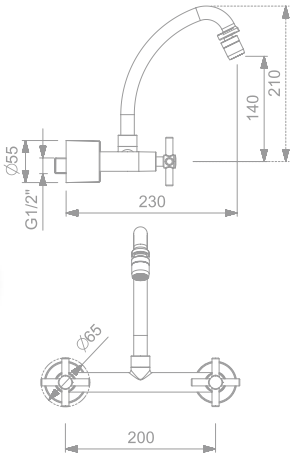

MISTURADOR PARA COZINHA DE PAREDE

B5809C1CR1
BICA MÓVEL COM AREJADOR ARTICULADO

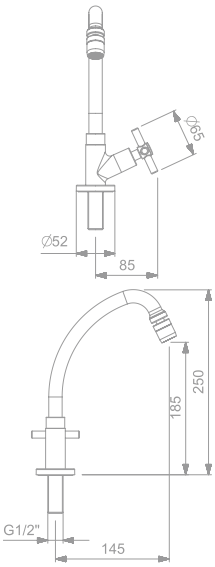

TORNEIRA PARA COZINHA DE MESA

B5814C1CR1
BICA ALTA MÓVEL COM AREJADOR ARTICULADO

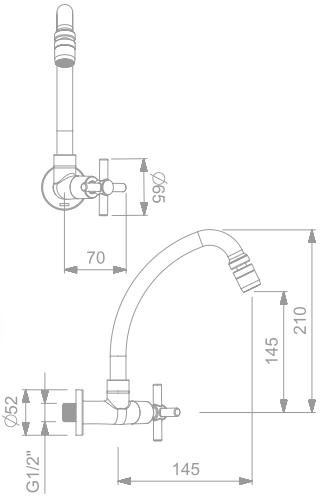

TORNEIRA PARA COZINHA DE PAREDE

B5815C1CR1
BICA MÓVEL COM AREJADOR ARTICULADO

BASIC

PARA BANHEIROS

Funcionamento perfeito em baixa e alta pressão de 1,5 à 40 M.C.A.

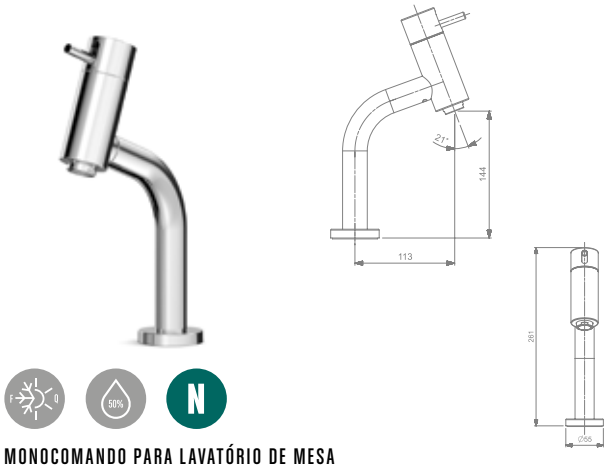

MONOCOMANDO PARA LAVATÓRIO DE MESA

B5019C7CR0
BICA BAIXA
Funcionamento perfeito em baixa e alta pressão de 3 à 40 M.C.A.

MONOCOMANDO PARA LAVATÓRIO DE MESA

B5020C7CR0
BICA ALTA
Funcionamento perfeito em baixa e alta pressão de 3 à 40 M.C.A.

MISTURADOR PARA LAVATÓRIO DE MESA

B5006C7CRB
3 FUROS BICA ALTA COM VÁLVULA DE ESCOAMENTO

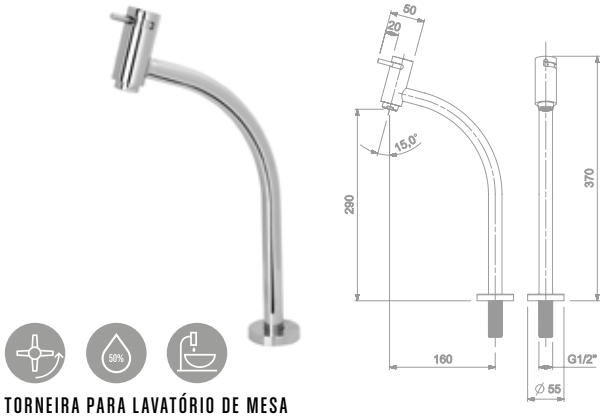

TORNEIRA PARA LAVATÓRIO DE MESA

B5001C7CRB
BICA ALTA

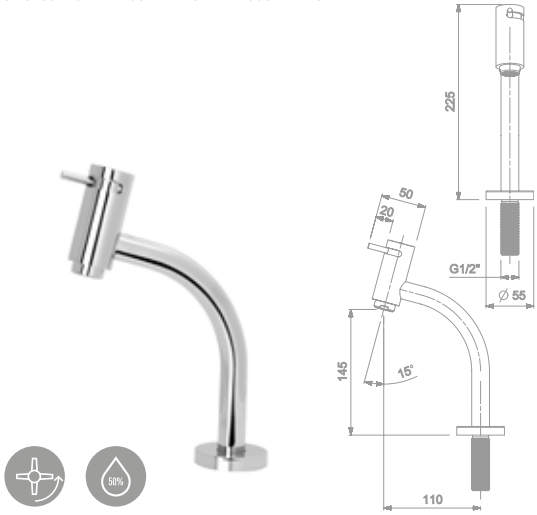

TORNEIRA PARA LAVATÓRIO DE MESA

B5000C7CRB
BICA BAIXA

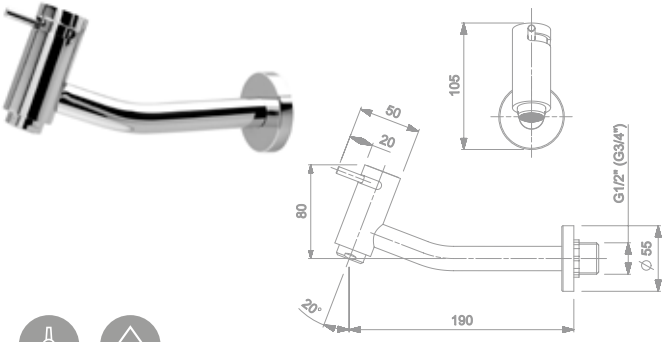

TORNEIRA PARA LAVATÓRIO DE PAREDE

B5003C7CRB

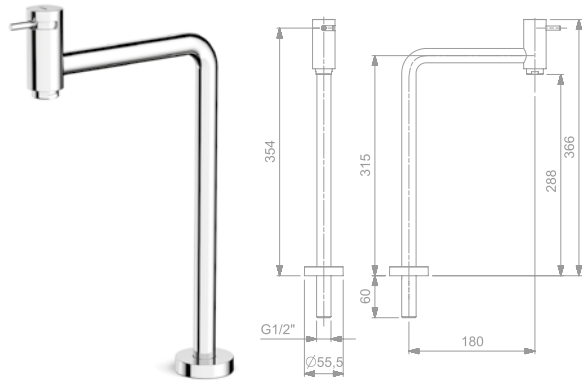

TORNEIRA PARA LAVATÓRIO DE MESA

B5013C7CRB
BICA ALTA 90° CROMADO

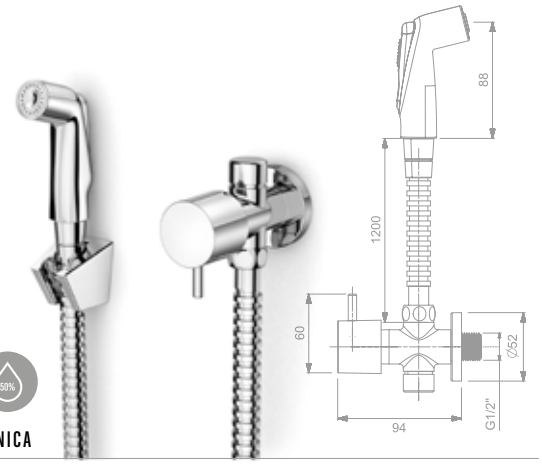

DUCHA HIGIÊNICA

B5007C7CRB
COM DERIVAÇÃO

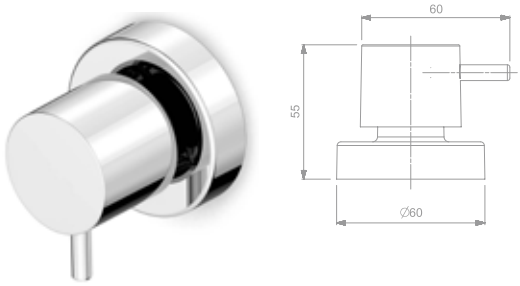

ACABAMENTO DE REGISTRO

B5009C7CRB
BASE CELITE 1/2, 3/4, 1
COMPATÍVEL COM A BASE DE REGISTRO DOCOL
E CELITE DE 20 ESTRIAS

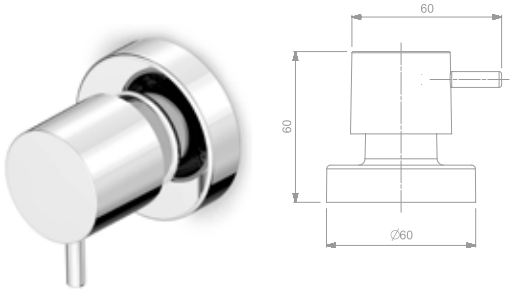

ACABAMENTO DE REGISTRO

B5008C7CRB
BASE REFORMA 1/2, 3/4, 1
COMPATÍVEL COM A BASE DE REGISTRO DECA
E SIMILARES DE 16 ESTRIAS

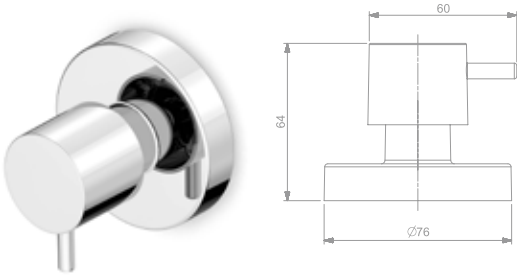

ACABAMENTO DE REGISTRO

B5011C7CRB
BASE CELITE 1.1/4, 1.1/2
COMPATÍVEL COM A BASE DE REGISTRO DOCOL
E CELITE DE 20 ESTRIAS

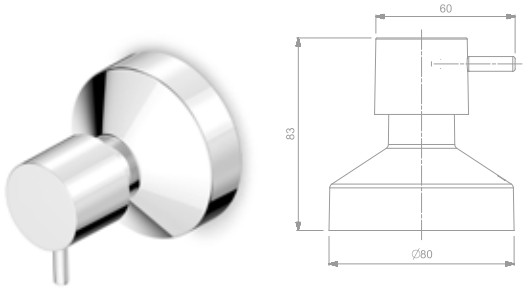

ACABAMENTO DE REGISTRO

B5010C7CRB
BASE REFORMA 1.1/4, 1.1/2
COMPATÍVEL COM A BASE DE REGISTRO DECA
E SIMILARES DE 16 ESTRIAS

BASIC

PARA COZINHAS

Funcionamento perfeito em baixa e alta pressão de 1,5 à 4 0 M.C.A.

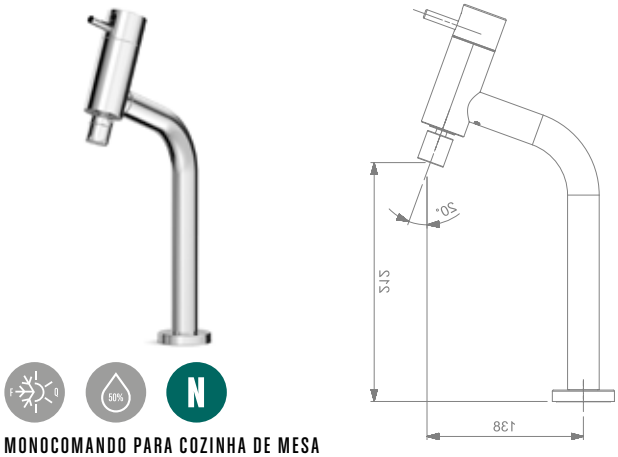

MONOCOMANDO PARA COZINHA DE MESA

B5021C7CRO
BICA ALTA COM AREJADOR ARTICULADO
FUNCIONAMENTO PERFEITO EM BAIXA E ALTA PRESSÃO DE 3 À 40 M.C.A.

TORNEIRA PARA COZINHA DE MESA

B5004C7CRB
BICA ALTA COM AREJADOR ARTICULADO

TORNEIRA PARA COZINHA DE MESA

B5022C7CRB
BICA ALTA MÓVEL COM AREJADOR ARTICULADO

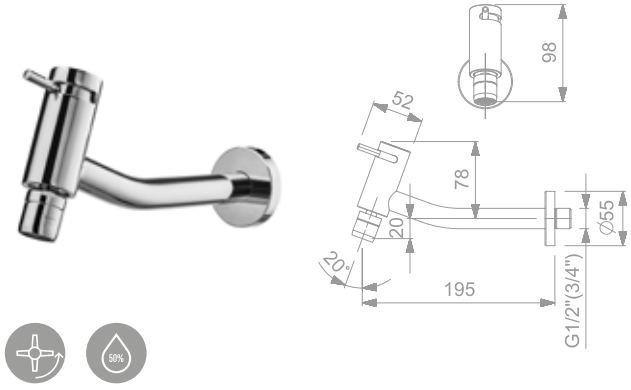

TORNEIRA PARA COZINHA DE PAREDE

B5005C7CRB
COM AREJADOR ARTICULADO

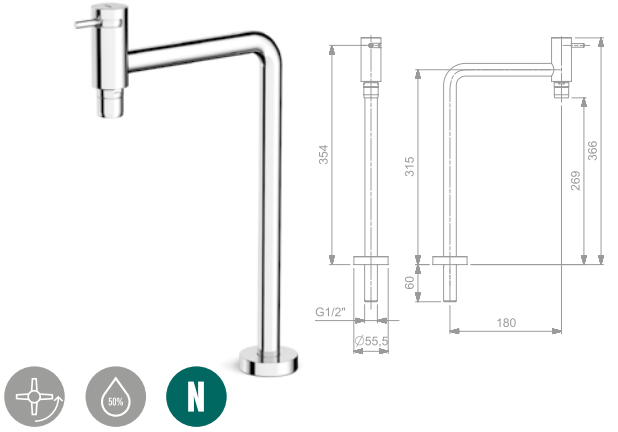

TORNEIRA PARA COZINHA DE MESA

B5014C7CRB
BICA ALTA MÓVEL 90° COM AREJADOR ARTICULADO

CITY

PARA BANHEIROS

› Funcionamento perfeito em baixa e alta pressão de 1,5 à 40 M.C.A

MISTURADOR PARA LAVATÓRIO DE MESA

B5799C2CRB
3 FUROS BICA ALTA COM VÁLVULA DE ESCOAMENTO

TORNEIRA PARA LAVATÓRIO DE MESA

B5810C2CRB
BICA ALTA

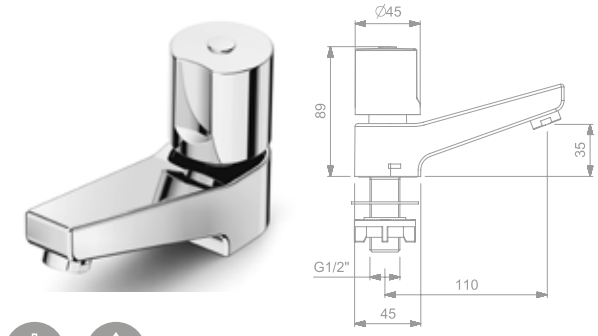

TORNEIRA PARA LAVATÓRIO DE MESA

B5811C2CRB
BICA BAIXA

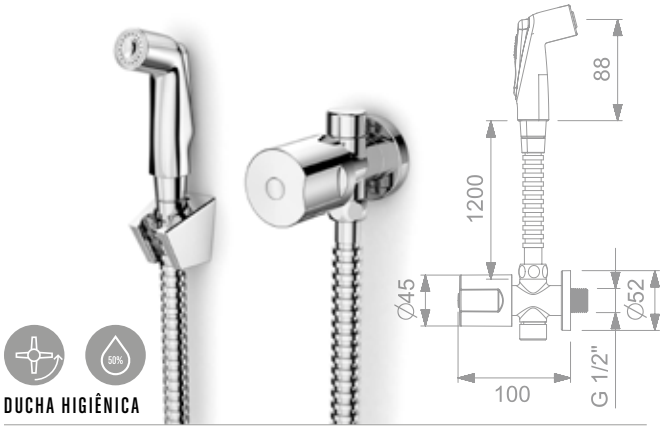

DUCHA HIGIÊNICA

B5846C2CRB
COM DERIVAÇÃO

CITY

PARA BANHEIROS

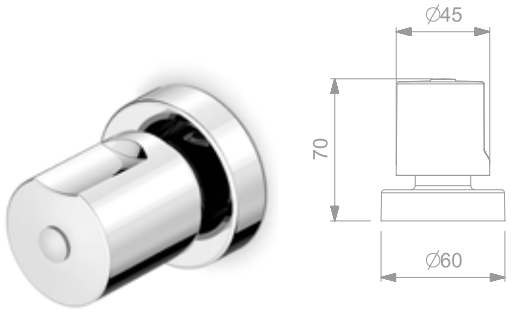

ACABAMENTO DE REGISTRO

B5978C2CRB
BASE CELITE 1/2, 3/4, 1
COMPATÍVEL COM A BASE DE REGISTRO DOCOL
E CELITE DE 20 ESTRIAS

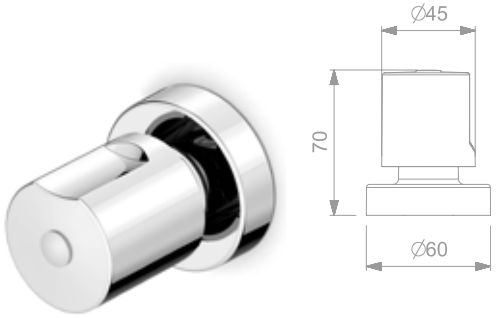

ACABAMENTO DE REGISTRO

B5979C2CRB
BASE REFORMA 1/2, 3/4, 1
COMPATÍVEL COM A BASE DE REGISTRO DECA
E SIMILARES DE 16 ESTRIAS

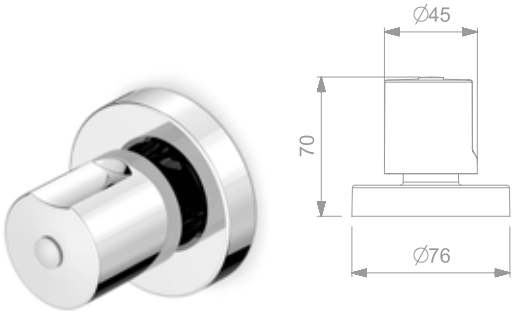

ACABAMENTO DE REGISTRO

B5000C2CRB
BASE CELITE 1.1/4, 1.1/2
COMPATÍVEL COM A BASE DE REGISTRO DOCOL
E CELITE DE 20 ESTRIAS

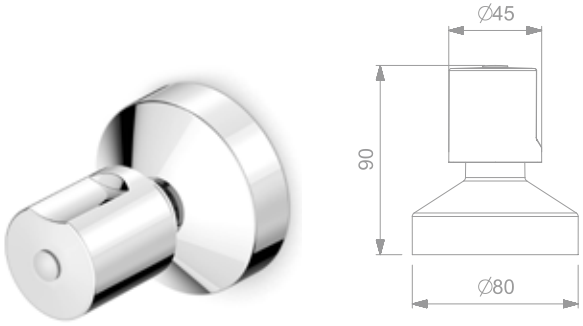

ACABAMENTO DE REGISTRO

B5980C2CRB
BASE REFORMA 1.1/4, 1.1/2
COMPATÍVEL COM A BASE DE REGISTRO DECA
E SIMILARES DE 16 ESTRIAS

PARA COZINHAS

› Funcionamento perfeito em baixa e alta pressão de 1,5 à 40 M.C.A

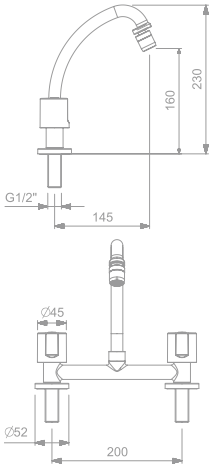

MISTURADOR PARA COZINHA DE MESA

B5808C2CRB
BICA MÓVEL COM AREJADOR ARTICULADO

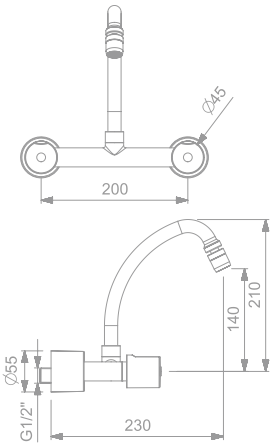

MISTURADOR PARA COZINHA DE PAREDE

B5809C2CRB
BICA MÓVEL COM AREJADOR ARTICULADO

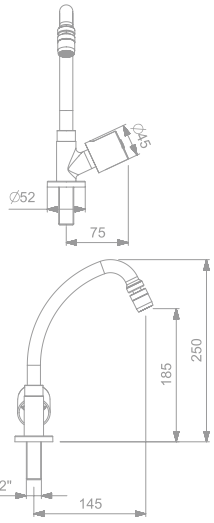

TORNEIRA PARA COZINHA DE MESA

B5814C2CRB
BICA ALTA MÓVEL COM AREJADOR ARTICULADO

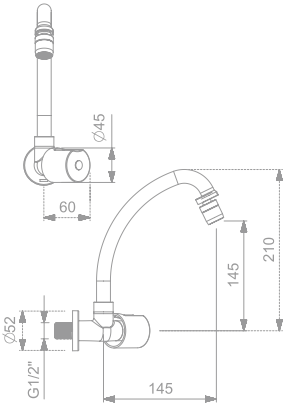

TORNEIRA PARA COZINHA DE PAREDE

B5815C2CRB
BICA MÓVEL COM AREJADOR ARTICULADO

LIKE

PARA BANHEIROS

› Funcionamento perfeito em baixa e alta pressão de 1,5 à 40 M.C.A

MISTURADOR PARA LAVATÓRIO DE MESA

B5004CYCRB
3 FUROS BICA ALTA COM VÁLVULA DE ESCOAMENTO

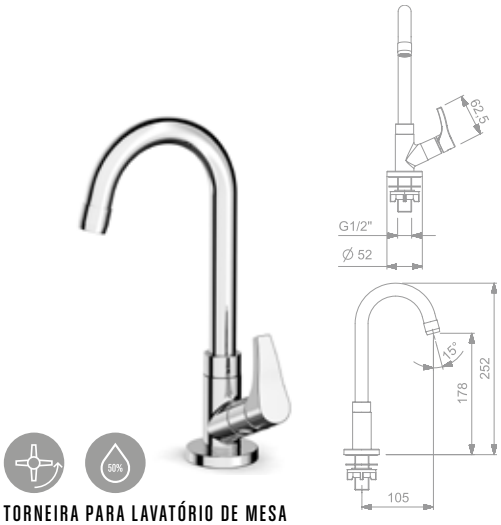

TORNEIRA PARA LAVATÓRIO DE MESA

B5001CYCRB
BICA ALTA

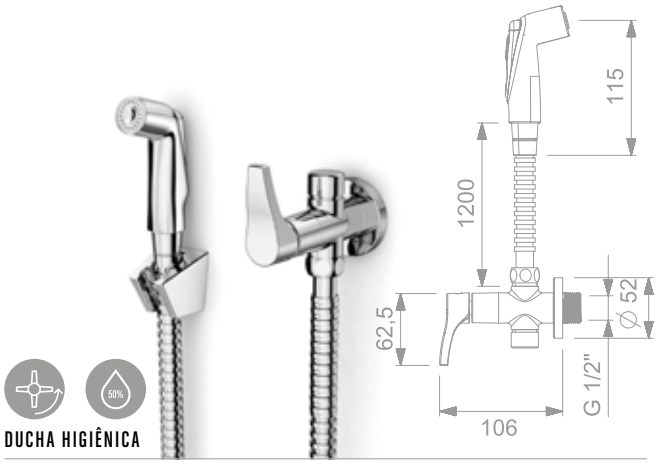

DUCHA HIGIÊNICA

B5005CYCRB
COM DERIVAÇÃO

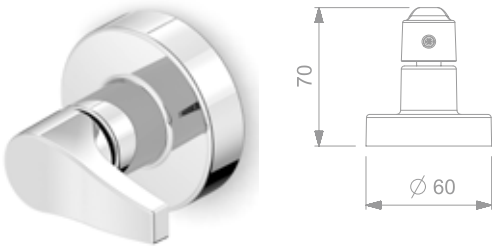

ACABAMENTO DE REGISTRO

B5006CYCRB
BASE CELITE 1/2, 3/4, 1
COMPATÍVEL COM A BASE DE REGISTRO DOCOL
E CELITE DE 20 ESTRIAS

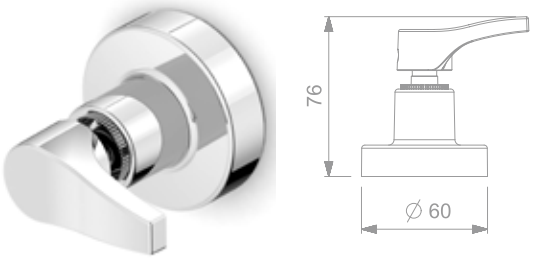

ACABAMENTO DE REGISTRO

B5007CYCRB
BASE REFORMA 1/2, 3/4, 1
COMPATÍVEL COM A BASE DE REGISTRO DECA
E SIMILARES DE 16 ESTRIAS

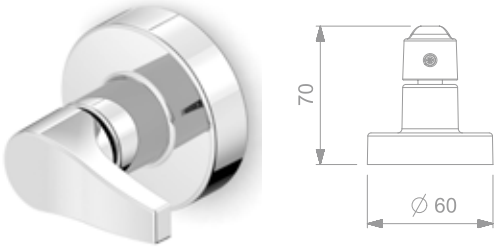

ACABAMENTO DE REGISTRO

B5003CYCRB
BASE FABRIMAR 1/2, 3/4, 1
COMPATÍVEL COM A BASE DE REGISTRO
FABRIMAR DE 19 ESTRIAS

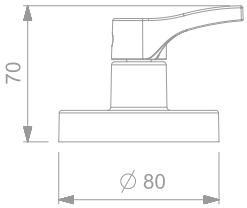

ACABAMENTO DE REGISTRO

B5008CYCRB
BASE CELITE 1.1/4, 1.1/2
COMPATÍVEL COM A BASE DE REGISTRO DOCOL
E CELITE DE 20 ESTRIAS

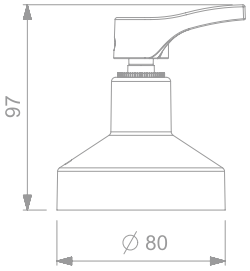

ACABAMENTO DE REGISTRO

B5009CYCRB
BASE REFORMA 1.1/4, 1.1/2
COMPATÍVEL COM A BASE DE REGISTRO DECA
E SIMILARES DE 16 ESTRIAS

PARA COZINHAS

› Funcionamento perfeito em baixa e alta pressão de 1,5 à 40 M.C.A

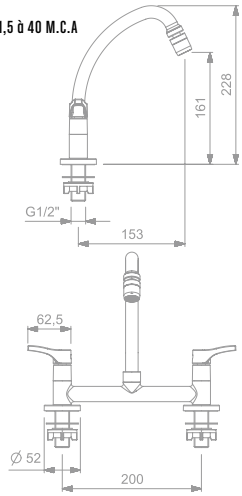

MISTURADOR PARA COZINHA DE MESA

B5010CYCRB
BICA MÓVEL COM AREJADOR ARTICULADO

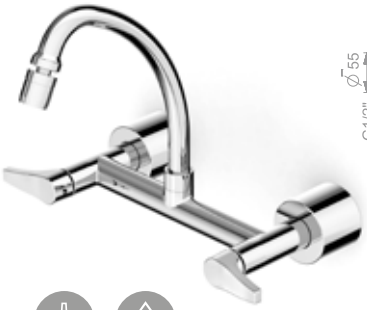
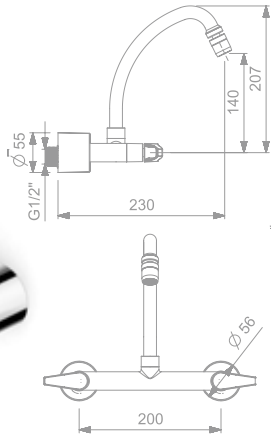

MISTURADOR PARA COZINHA DE PAREDE

B5011CYCRB
BICA MÓVEL COM AREJADOR ARTICULADO

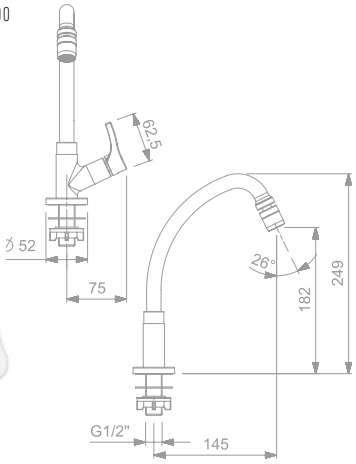

TORNEIRA PARA COZINHA DE MESA

B5012CYCRB
BICA MÓVEL COM AREJADOR ARTICULADO

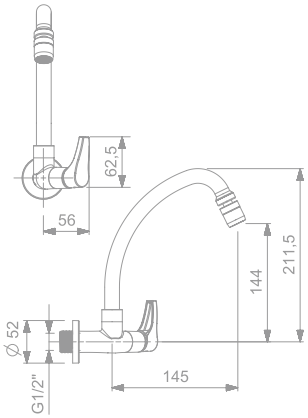

TORNEIRA PARA COZINHA DE PAREDE

B5013CYCRB
BICA MÓVEL COM AREJADOR ARTICULADO

FIT

PARA BANHEIROS

› Funcionamento perfeito em baixa e alta pressão de 1,5 à 40 M.C.A

MISTURADOR PARA LAVATÓRIO DE MESA

B5004CNCRB
3 FUROS BICA ALTA COM VÁLVULA DE ESCOAMENTO

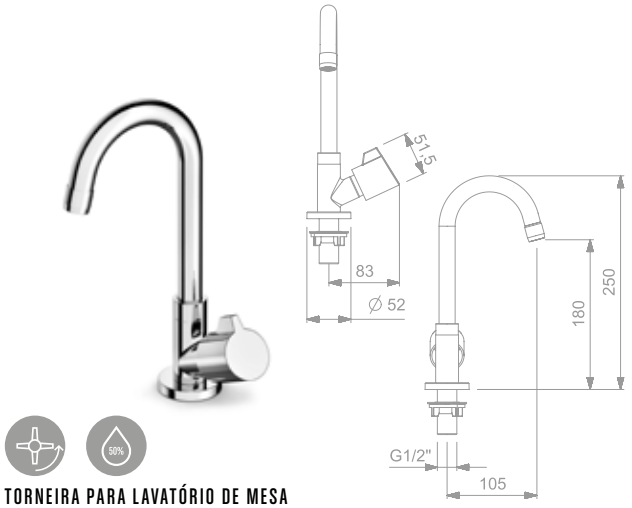

TORNEIRA PARA LAVATÓRIO DE MESA

B5005CNCRB
BICA ALTA

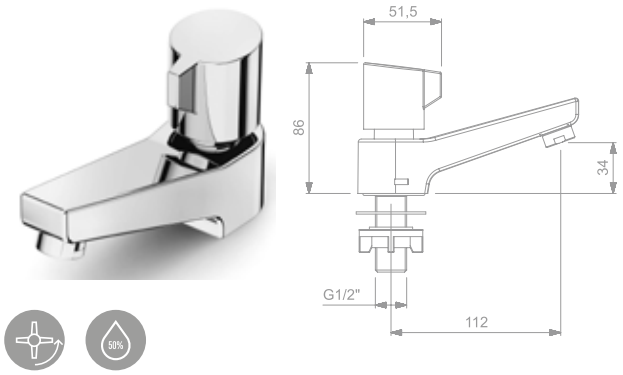

TORNEIRA PARA LAVATÓRIO DE MESA

B5006CNCRB
BICA BAIXA

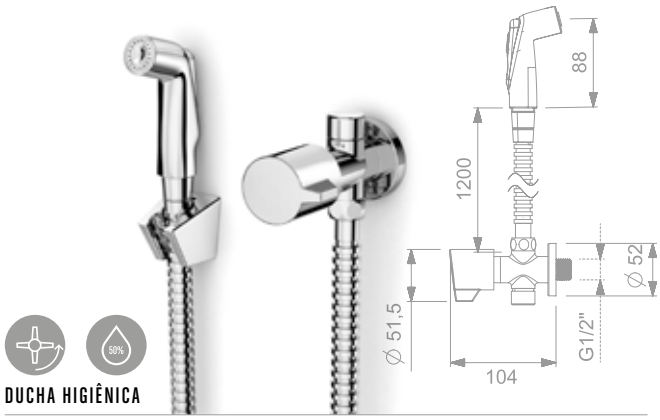

DUCHA HIGIÊNICA

B5007CNCRB
COM DERIVAÇÃO

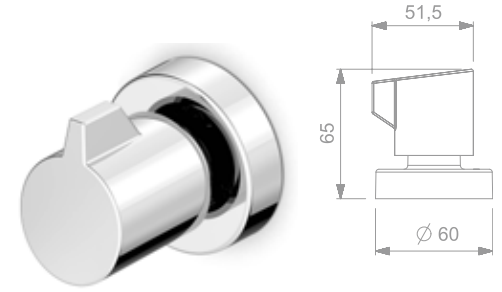

ACABAMENTO DE REGISTRO

B5001CNCRB
BASE CELITE 1/2, 3/4, 1
COMPATÍVEL COM A BASE DE REGISTRO DOCOL
E CELITE DE 20 ESTRIAS

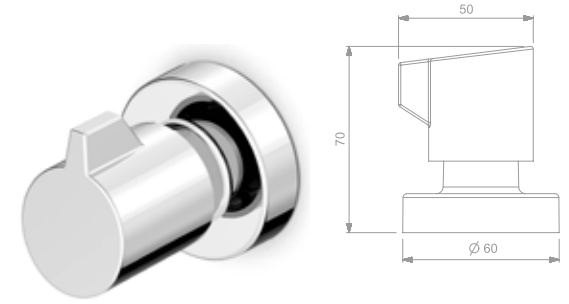

ACABAMENTO DE REGISTRO

B5000CNCRB
BASE REFORMA 1/2, 3/4, 1
COMPATÍVEL COM A BASE DE REGISTRO DECA
E SIMILARES DE 16 ESTRIAS

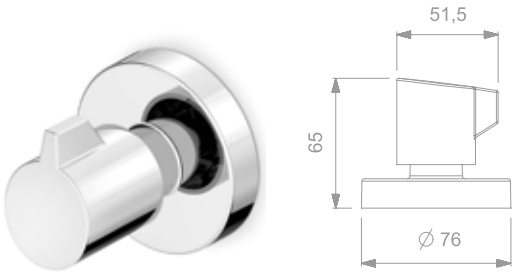

ACABAMENTO DE REGISTRO

B5002CNCRB
BASE CELITE 1.1/4, 1.1/2
COMPATÍVEL COM A BASE DE REGISTRO DOCOL
E CELITE DE 20 ESTRIAS

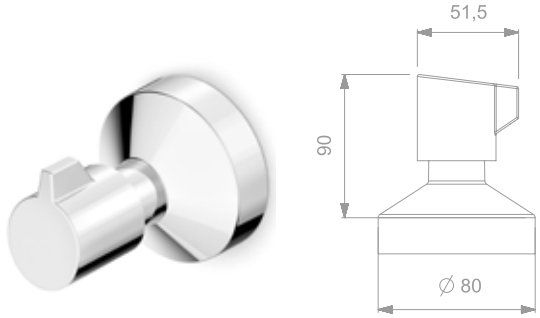

ACABAMENTO DE REGISTRO

B5003CNCRB
BASE REFORMA 1.1/4, 1.1/2
COMPATÍVEL COM A BASE DE REGISTRO DECA
E SIMILARES DE 16 ESTRIAS

PARA COZINHAS

› **Funcionamento perfeito em baixa e alta pressão de 1,5 à 40 M.C.A**

MISTURADOR PARA COZINHA DE MESA

B5008CNCRB
BICA MÓVEL COM AREJADOR ARTICULADO

MISTURADOR PARA COZINHA DE PAREDE

B5009CNCRB
BICA MÓVEL COM AREJADOR ARTICULADO

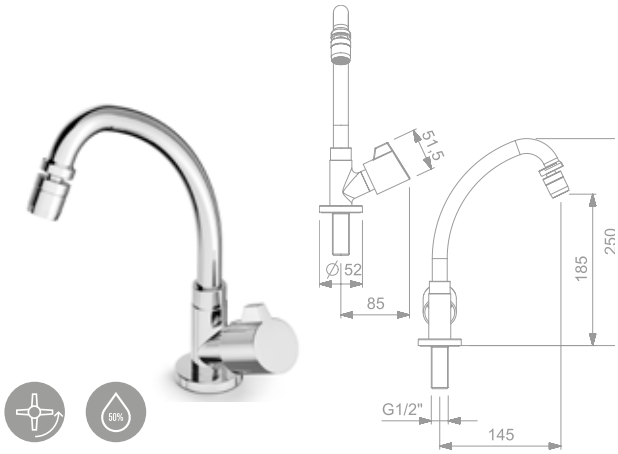

TORNEIRA PARA COZINHA DE MESA

B5010CNCRB
BICA ALTA MÓVEL COM AREJADOR ARTICULADO

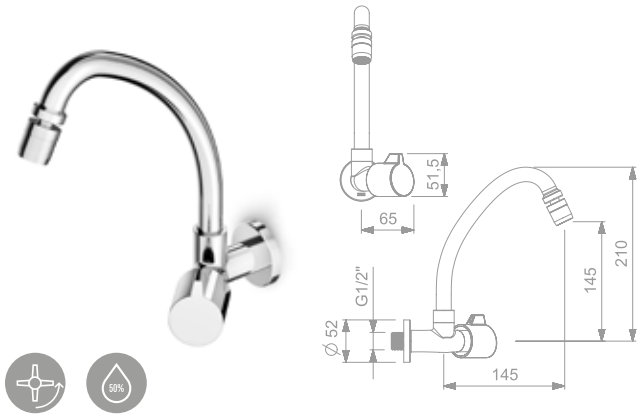

TORNEIRA PARA COZINHA DE PAREDE

B5011CNCRB
BICA MÓVEL COM AREJADOR ARTICULADO

UP

PARA BANHEIROS

› Funcionamento perfeito em baixa e alta pressão de 1,5 à 40 M.C.A

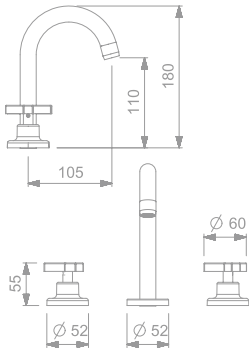

MISTURADOR PARA LAVATÓRIO DE MESA

B5004CLCRB
3 FUROS BICA ALTA COM VÁLVULA DE ESCOAMENTO

TORNEIRA PARA LAVATÓRIO DE MESA

B5006CLCRB
BICA ALTA

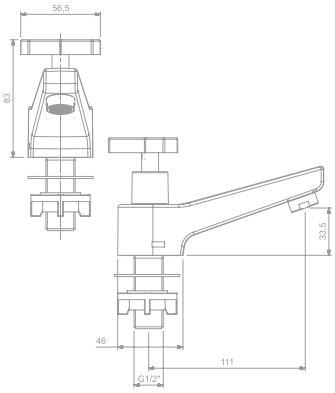

TORNEIRA PARA LAVATÓRIO DE MESA

B5007CLCRB
BICA BAIXA

DUCHA HIGIÊNICA

B5008CLCRB
COM DERIVAÇÃO

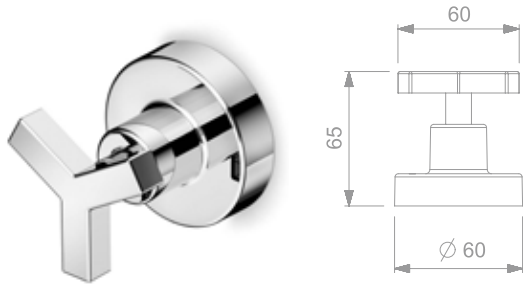

ACABAMENTO DE REGISTRO

B5001CLCRB
BASE CELITE 1/2, 3/4, 1
COMPATÍVEL COM A BASE DE REGISTRO DOCOL
E CELITE DE 20 ESTRIAS

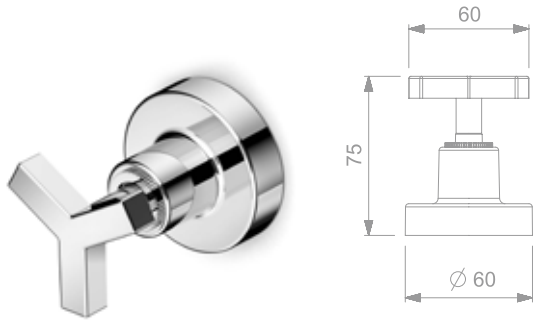

ACABAMENTO DE REGISTRO

B5000CLCRB
BASE REFORMA 1/2, 3/4, 1
COMPATÍVEL COM A BASE DE REGISTRO DECA
E SIMILARES DE 16 ESTRIAS

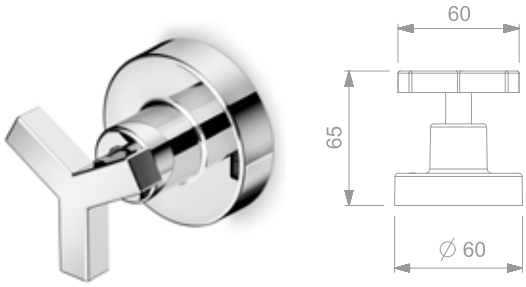

ACABAMENTO DE REGISTRO

B5023CLCRB
BASE FABRIMAR 1/2, 3/4, 1
COMPATÍVEL COM A BASE DE REGISTRO
FABRIMAR DE 19 ESTRIAS

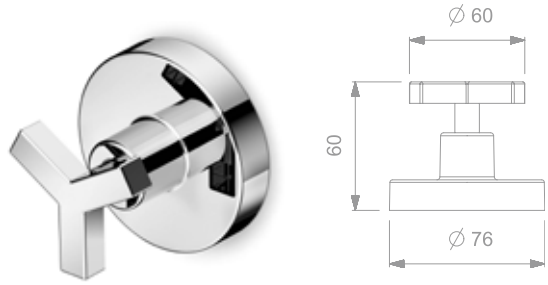

ACABAMENTO DE REGISTRO

B5003CLCRB
BASE CELITE 1.1/4, 1.1/2
COMPATÍVEL COM A BASE DE REGISTRO DOCOL
E CELITE DE 20 ESTRIAS

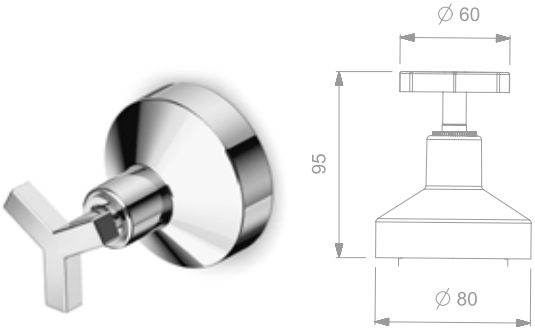

ACABAMENTO DE REGISTRO

B5002CLCRB
BASE REFORMA 1.1/4, 1.1/2 UP
COMPATÍVEL COM A BASE DE REGISTRO DECA
E SIMILARES DE 16 ESTRIAS

UP

PARA COZINHAS

› Funcionamento perfeito em baixa e alta pressão de 1,5 à 40 M.C.A

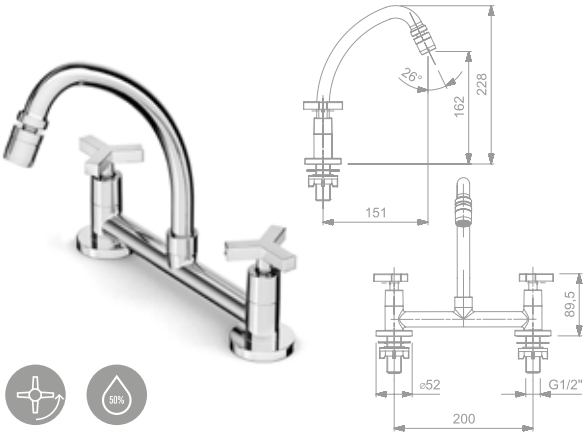

MISTURADOR PARA COZINHA DE MESA

B5009CLCRB
BICA MÓVEL COM AREJADOR ARTICULADO

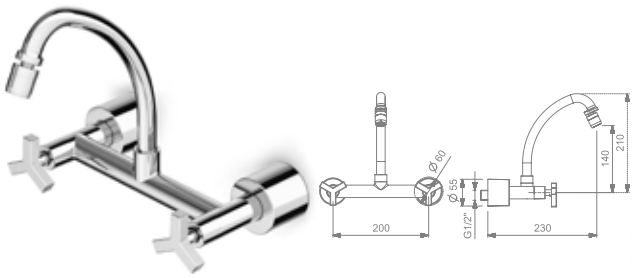

MISTURADOR PARA COZINHA DE PAREDE

B5010CLCRB
BICA MÓVEL COM AREJADOR ARTICULADO

TORNEIRA PARA COZINHA DE MESA

B5011CLCRB
BICA ALTA MÓVEL COM AREJADOR ARTICULADO

TORNEIRA PARA COZINHA DE PAREDE

B5012CLCRB
BICA MÓVEL COM AREJADOR ARTICULADO

PARA USO GERAL

› Funcionamento perfeito em baixa e alta pressão de 1,5 à 40 M.C.A

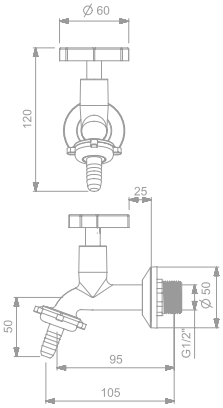

TORNEIRA PARA TANQUE E JARDIM DE PAREDE

B5015CLCRB
COM BICO UNIÃO PLÁSTICO

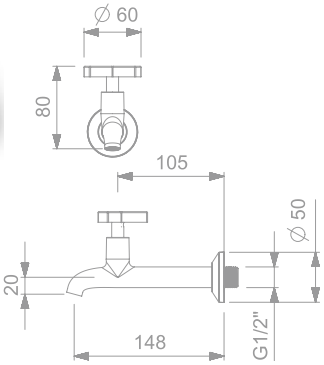

TORNEIRA PARA PIA E TANQUE DE PAREDE

B5013CLCRB

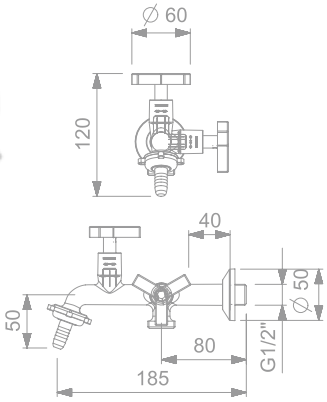

TORNEIRA PARA TANQUE E MÁQUINA DE PAREDE

B5014CLCRB
COM BICO UNIÃO PLÁSTICO

SMART-N

PARA BANHEIROS

› Funcionamento perfeito em baixa e alta pressão de 1,5 à 40 M.C.A

MISTURADOR PARA LAVATÓRIO DE MESA

B50001CCRB
3 FUROS BICA ALTA COM VÁLVULA DE ESCOAMENTO

TORNEIRA PARA LAVATÓRIO DE MESA

B50011CCRB
BICA ALTA

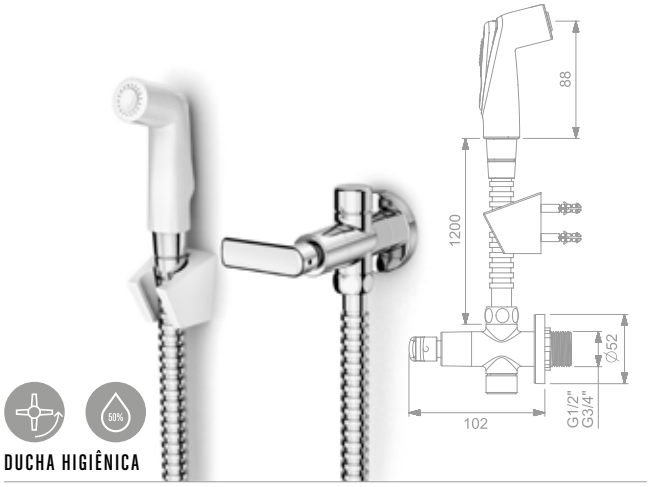

DUCHA HIGIÊNICA

B50021CCRB
COM DERIVAÇÃO

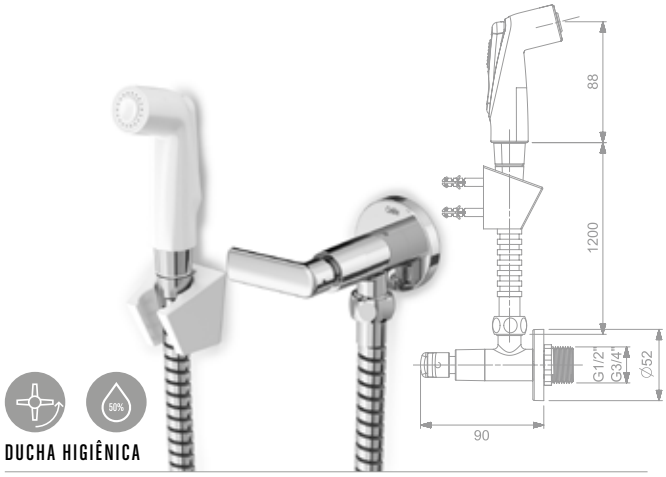

DUCHA HIGIÊNICA

B50031CCRB
SEM DERIVAÇÃO COM FLEXÍVEL PVC

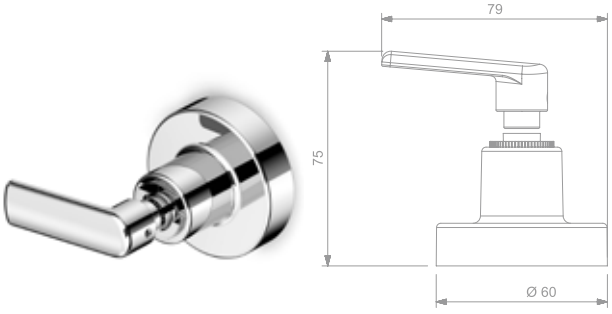

ACABAMENTO DE REGISTRO

B50041CCRB
BASE CELITE 1/2, 3/4, 1
COMPATÍVEL COM A BASE DE REGISTRO DOCOL
E CELITE DE 20 ESTRIAS

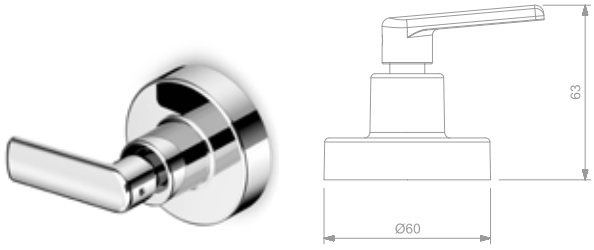

ACABAMENTO DE REGISTRO

B50051CCRB
BASE REFORMA 1/2, 3/4, 1
COMPATÍVEL COM A BASE DE REGISTRO DECA
E SIMILARES DE 16 ESTRIAS

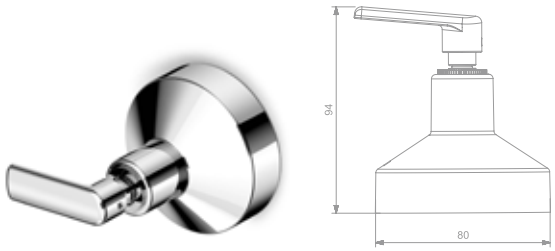

ACABAMENTO DE REGISTRO

B50071CCRB
BASE CELITE 1.1/4, 1.1/2
COMPATÍVEL COM A BASE DE REGISTRO DOCOL
E CELITE DE 20 ESTRIAS

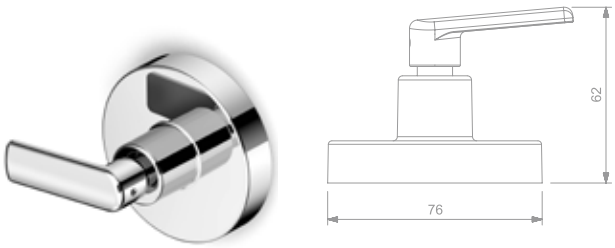

ACABAMENTO DE REGISTRO

B50081CCRB
BASE REFORMA 1.1/4, 1.1/2
COMPATÍVEL COM A BASE DE REGISTRO DECA
E SIMILARES DE 16 ESTRIAS

PARA COZINHAS

› **Funcionamento perfeito em baixa e alta pressão de 1,5 à 40 M.C.A**

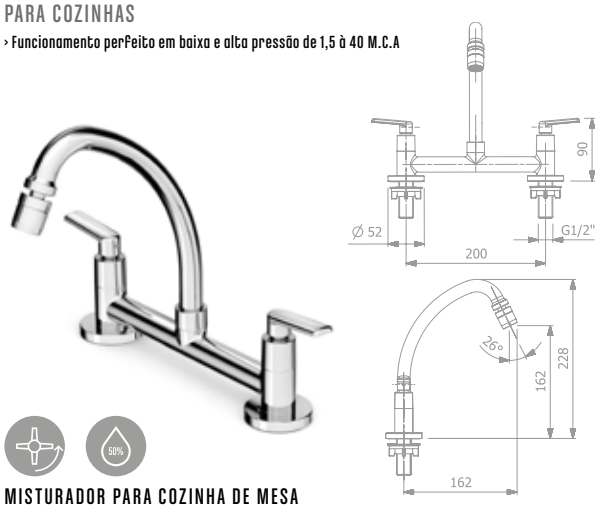

MISTURADOR PARA COZINHA DE MESA

B50091CCRB
BICA MÓVEL COM AREJADOR ARTICULADO

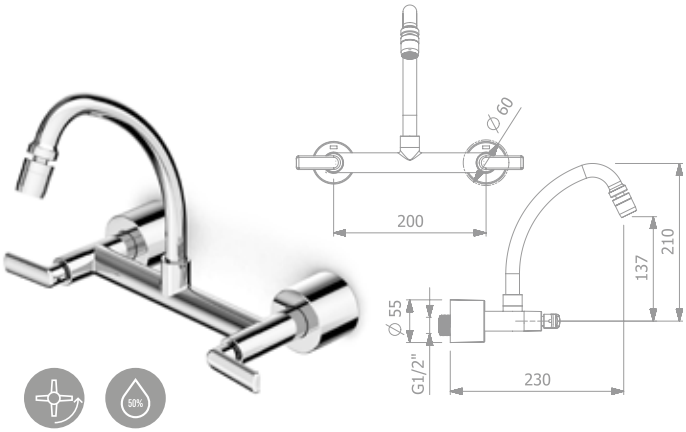

MISTURADOR PARA COZINHA DE PAREDE

B50101CCRB
BICA MÓVEL COM AREJADOR ARTICULADO

TORNEIRA PARA COZINHA DE MESA

B50111CCRB
BICA ALTA MÓVEL COM AREJADOR

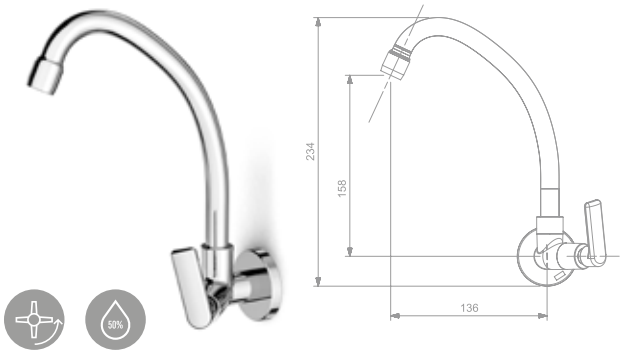

TORNEIRA PARA COZINHA DE PAREDE

B50121CCRB
BICA MÓVEL COM AREJADOR

SMART

PARA BANHEIROS

› Funcionamento perfeito em baixa e alta pressão de 1,5 à 40 M.C.A

MISTURADOR PARA LAVATÓRIO DE MESA

B5006CMCRB
3 FUROS BICA ALTA COM VÁLVULA DE ESCOAMENTO

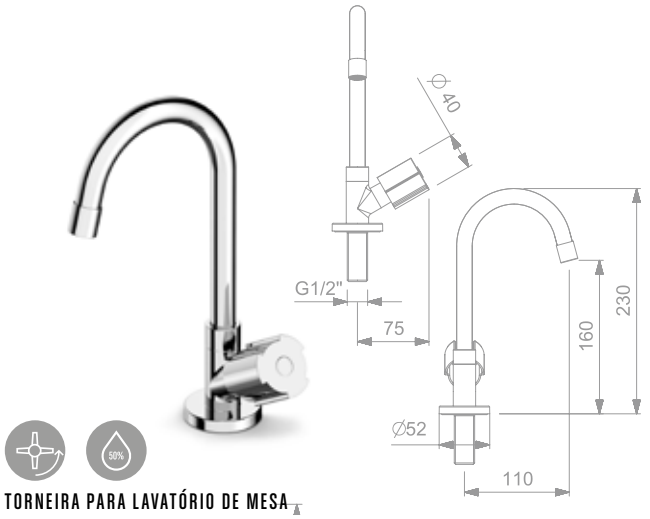

TORNEIRA PARA LAVATÓRIO DE MESA

B5007CMCRB
BICA ALTA

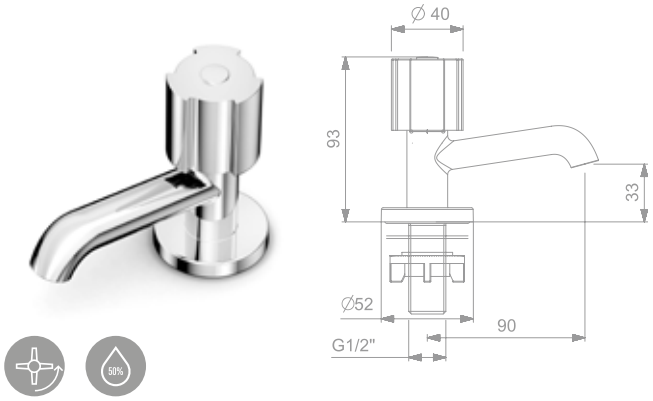

TORNEIRA PARA LAVATÓRIO DE MESA

B5008CMCRB
BICA BAIXA

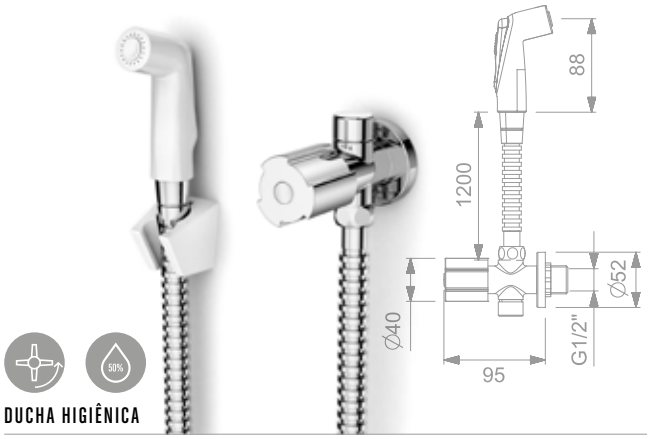

DUCHA HIGIÊNICA

B5004CMCRB
COM DERIVAÇÃO

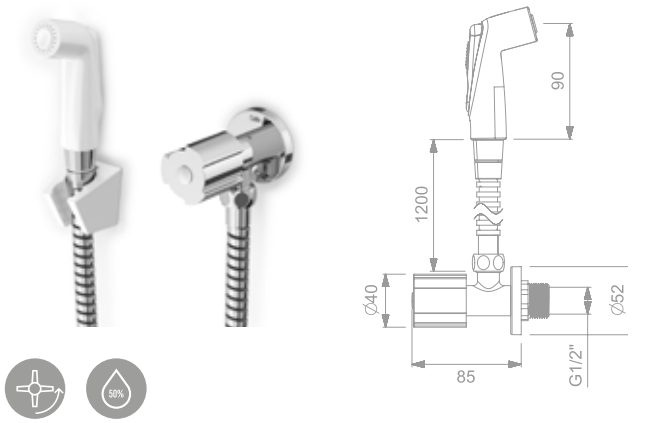

DUCHA HIGIÊNICA

B5005CMCRB
SEM DERIVAÇÃO COM FLEXÍVEL PVC

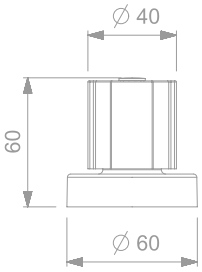

ACABAMENTO DE REGISTRO

B5003CMCRB
BASE CELITE 1/2, 3/4, 1
COMPATÍVEL COM A BASE DE REGISTRO DOCOL
E CELITE DE 20 ESTRIAS

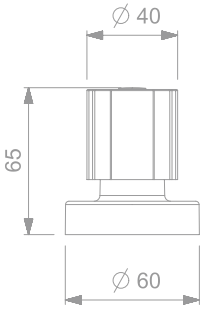

ACABAMENTO DE REGISTRO

B5001CMCRB
BASE REFORMA 1/2, 3/4, 1
COMPATÍVEL COM A BASE DE REGISTRO DECA
E SIMILARES DE 16 ESTRIAS

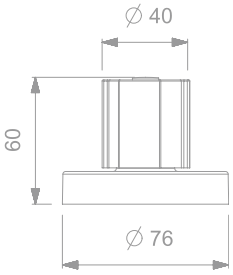

ACABAMENTO DE REGISTRO

B5002CMCRB
BASE CELITE 1.1/4, 1.1/2
COMPATÍVEL COM A BASE DE REGISTRO DOCOL
E CELITE DE 20 ESTRIAS

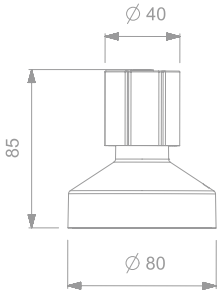

ACABAMENTO DE REGISTRO

B5000CMCRB
BASE REFORMA 1.1/4, 1.1/2
COMPATÍVEL COM A BASE DE REGISTRO DECA
E SIMILARES DE 16 ESTRIAS

SMART

PARA COZINHAS

› Funcionamento perfeito em baixa e alta pressão de 1,5 à 40 M.C.A

MISTURADOR PARA COZINHA DE MESA

B5009CMCRB
BICA MÓVEL COM AREJADOR ARTICULADO

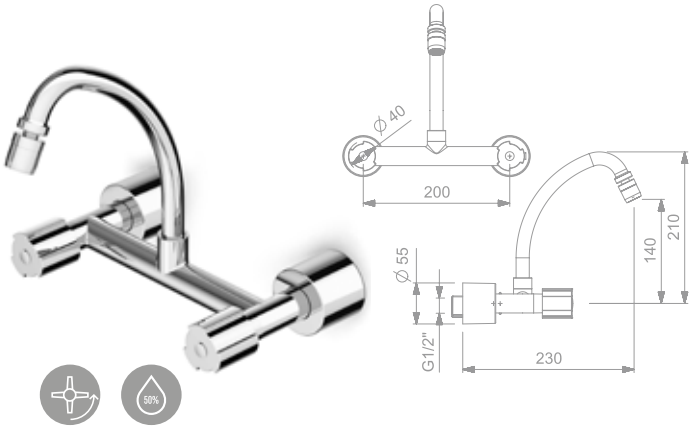

MISTURADOR PARA COZINHA DE PAREDE

B5010CMCRB
BICA MÓVEL COM AREJADOR ARTICULADO

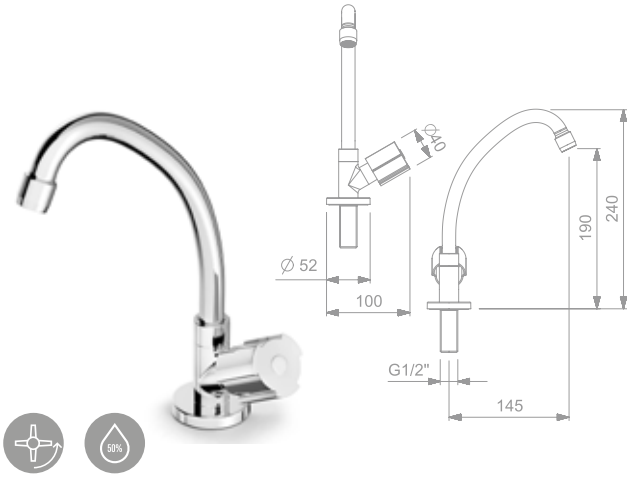

TORNEIRA PARA COZINHA DE MESA

B5011CMCRB
BICA ALTA MÓVEL COM AREJADOR

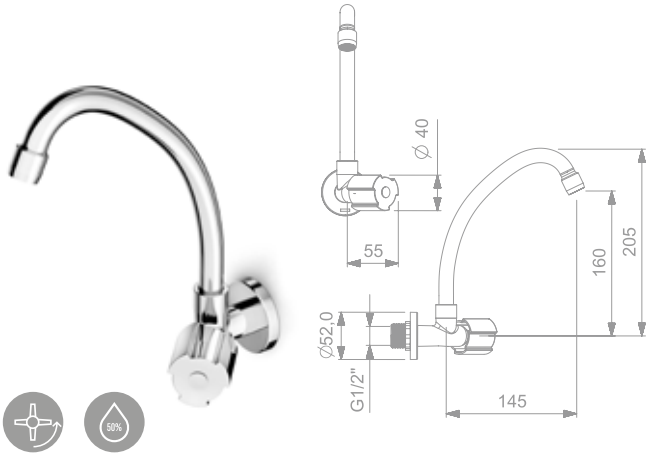

TORNEIRA PARA COZINHA DE PAREDE

B5012CMCRB
BICA MÓVEL COM AREJADOR

CELITE ONE

PARA BANHEIROS

› Funcionamento perfeito em baixa e alta pressão de 1,5 à 40 M.C.A

MISTURADOR PARA LAVATÓRIO DE MESA

B5000CKCRB
3 FUROS BICA ALTA COM VÁLVULA DE ESCOAMENTO

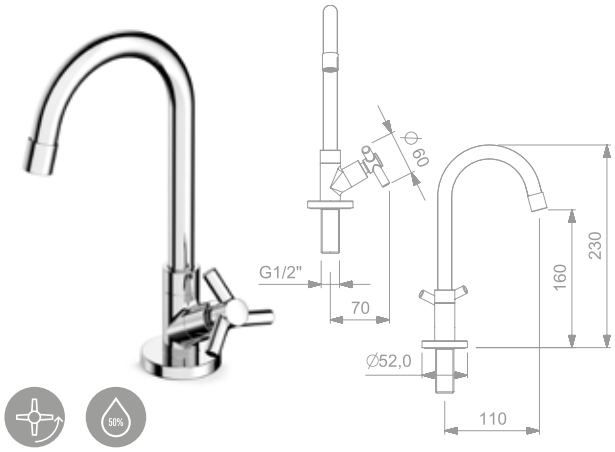

TORNEIRA PARA LAVATÓRIO DE MESA

B5001CKCR3
BICA ALTA

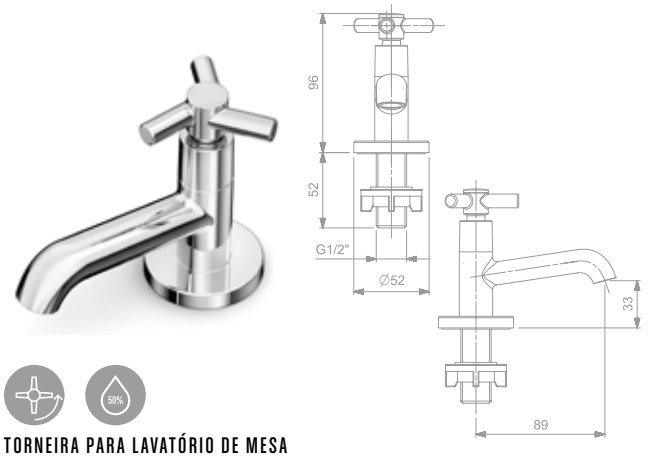

TORNEIRA PARA LAVATÓRIO DE MESA

B5002CKCR3
BICA BAIXA

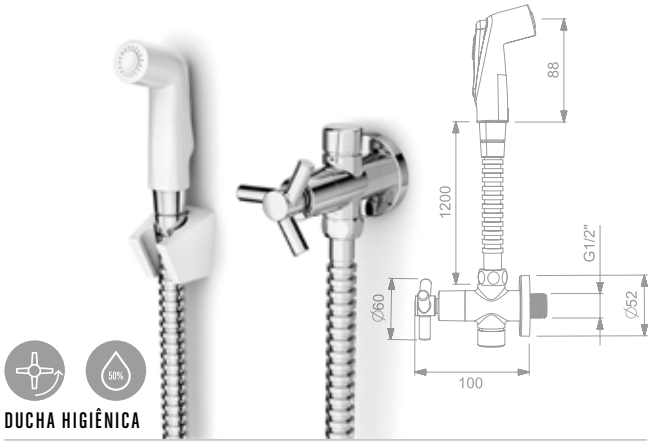

DUCHA HIGIÊNICA

B5004CKCR3
COM DERIVAÇÃO

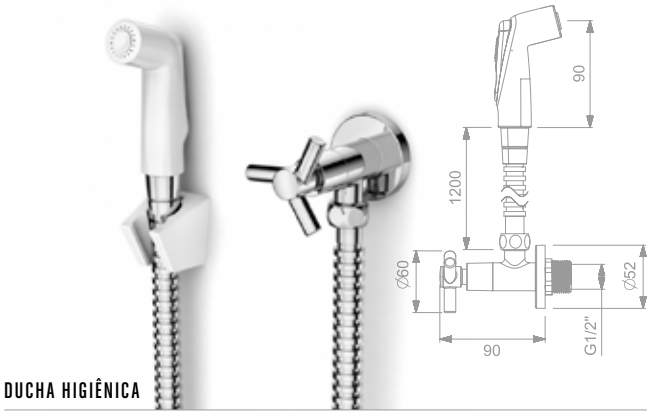

DUCHA HIGIÊNICA

B5003CKCR3
SEM DERIVAÇÃO COM FLEXÍVEL PVC

CELITE ONE

PARA BANHEIROS

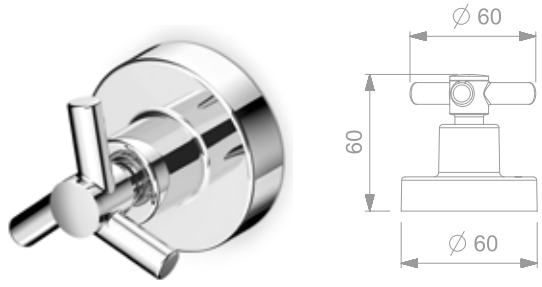

ACABAMENTO DE REGISTRO

B5011CKCR3
BASE CELITE 1/2, 3/4, 1
COMPATÍVEL COM A BASE DE REGISTRO DOCOL
E CELITE DE 20 ESTRIAS

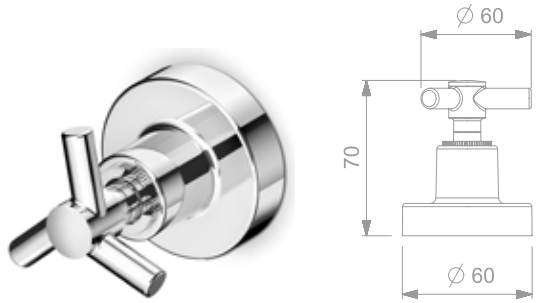

ACABAMENTO DE REGISTRO

B5010CKCR3
BASE REFORMA 1/2, 3/4, 1
COMPATÍVEL COM A BASE DE REGISTRO DECA
E SIMILARES DE 16 ESTRIAS

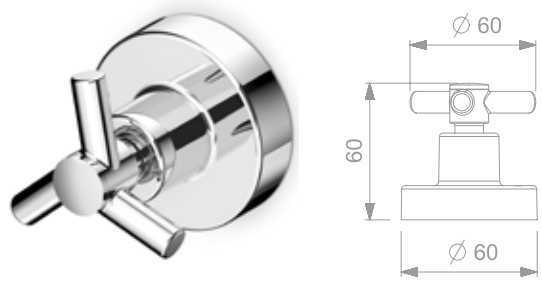

ACABAMENTO DE REGISTRO

B5016CKCR3
BASE FABRIMAR 1/2, 3/4, 1
COMPATÍVEL COM A BASE DE REGISTRO
FABRIMAR DE 19 ESTRIAS

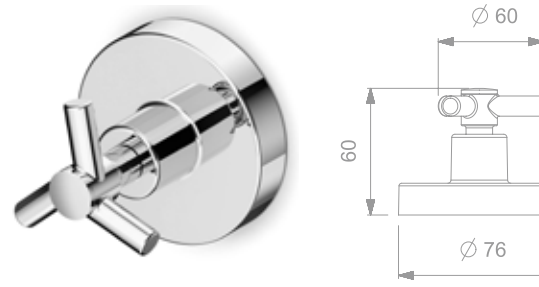

ACABAMENTO DE REGISTRO

B5012CKCR3
BASE CELITE 1.1/4, 1.1/2
COMPATÍVEL COM A BASE DE REGISTRO DOCOL
E CELITE DE 20 ESTRIAS

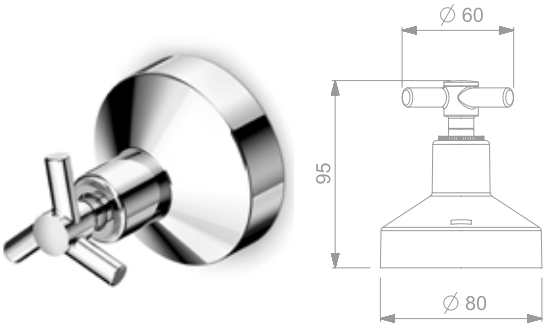

ACABAMENTO DE REGISTRO

B5013CKCR3
BASE REFORMA 1.1/4, 1.1/2
COMPATÍVEL COM A BASE DE REGISTRO DECA
E SIMILARES DE 16 ESTRIAS

PARA COZINHAS

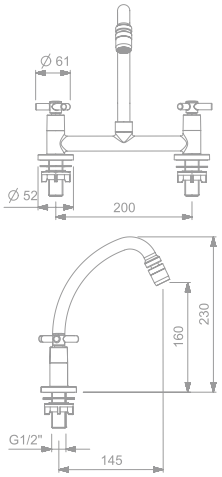

MISTURADOR PARA COZINHA DE MESA

B5014CKCRB
BICA MÓVEL COM AREJADOR ARTICULADO

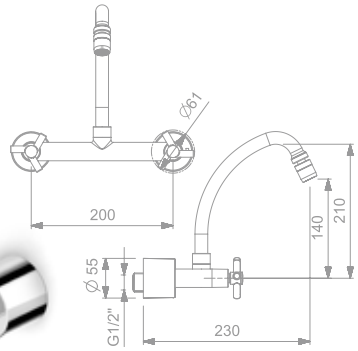

MISTURADOR PARA COZINHA DE PAREDE

B5015CKCRB
BICA MÓVEL COM AREJADOR ARTICULADO

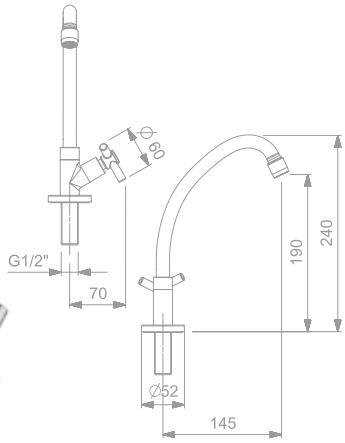

TORNEIRA PARA COZINHA DE MESA

B5009CKCR3
BICA ALTA MÓVEL COM AREJADOR

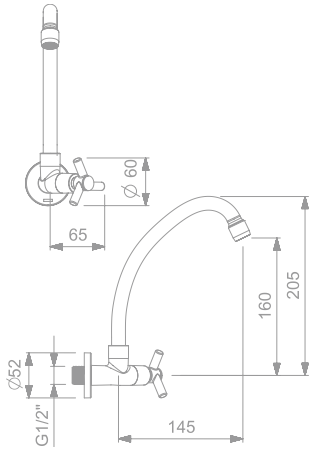

TORNEIRA PARA COZINHA DE PAREDE

B5008CKCR3
BICA MÓVEL COM AREJADOR

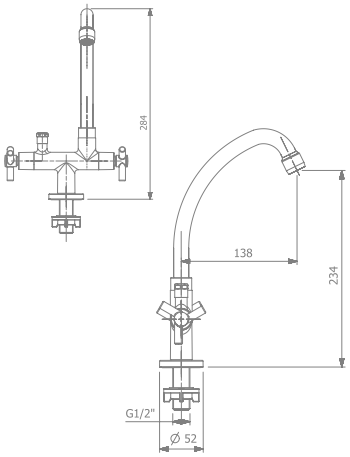

TORNEIRA PARA COZINHA DE MESA

B5018CKCRB
BICA MÓVEL COM SAÍDA PARA FILTRO
DIÂMETRO DA ROSCA PARA CONEXÃO DO FILTRO: 3/8" - *o elemento Filtrante não acompanha o produto

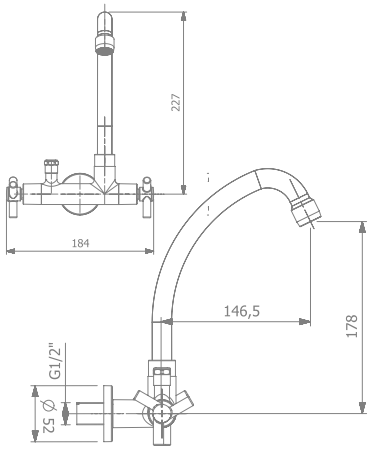

TORNEIRA PARA COZINHA DE PAREDE

B5019CKCRB
BICA MÓVEL COM SAÍDA PARA FILTRO
DIÂMETRO DA ROSCA PARA CONEXÃO DO FILTRO: 3/8" - *o elemento Filtrante não acompanha o produto

CELITE ONE

PARA USO GERAL

› Funcionamento perfeito em baixa e alta pressão de 1,5 à 40 M.C.A

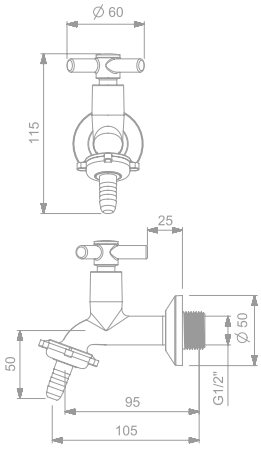

TORNEIRA PARA TANQUE E JARDIM DE PAREDE

B5007CKCR3
COM BICO UNIÃO PLÁSTICO

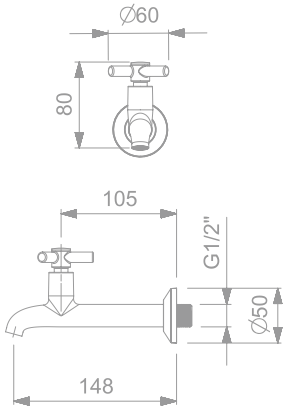

TORNEIRA PARA PIA E TANQUE DE PAREDE

B5005CKCR3

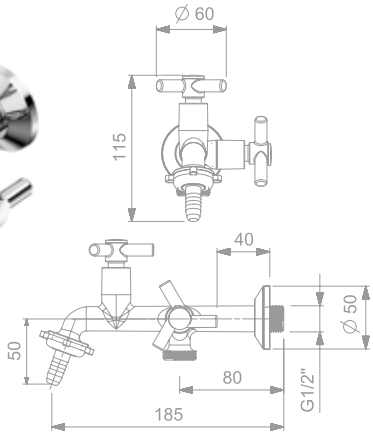

TORNEIRA PARA TANQUE E MÁQUINA DE PAREDE

B5006CKCR3
COM BICO UNIÃO PLÁSTICO

ECO-N CELITE

PARA BANHEIROS

› Funcionamento perfeito em baixa e alta pressão de 1,5 à 40 M.C.A

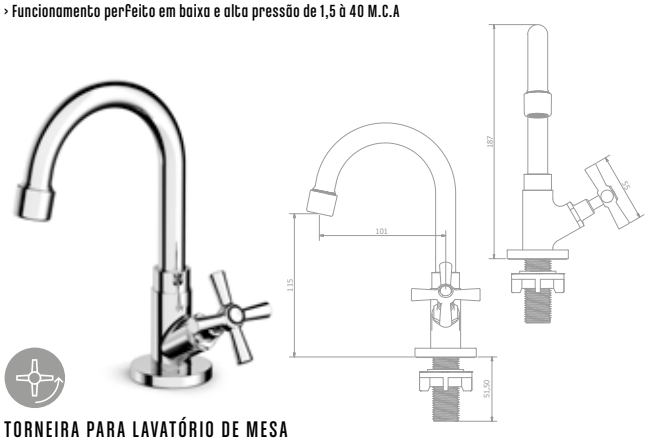

TORNEIRA PARA LAVATÓRIO DE MESA

B5000F2CR3
BICA ALTA

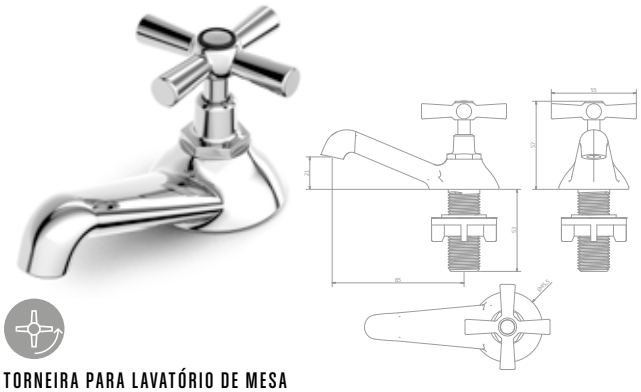

TORNEIRA PARA LAVATÓRIO DE MESA

B5001F2CR3
BICA BAIXA

PARA COZINHAS

› Funcionamento perfeito em baixa e alta pressão de 1,5 à 40 M.C.A

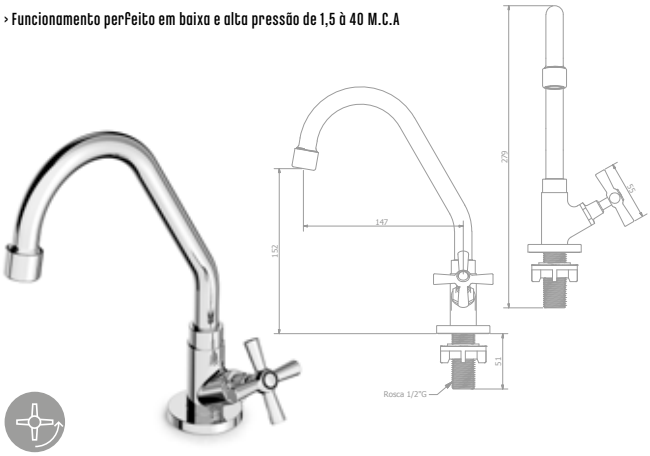

TORNEIRA PARA COZINHA DE MESA

B5002F2CR3
BICA ALTA MÓVEL COM AREJADOR

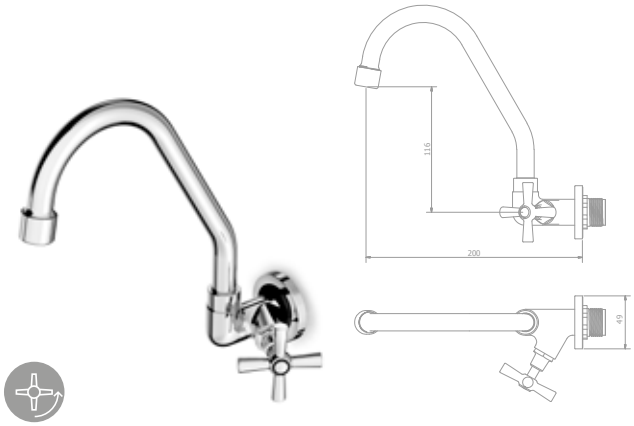

TORNEIRA PARA COZINHA DE PAREDE

B5003F2CR3
BICA MÓVEL COM AREJADOR

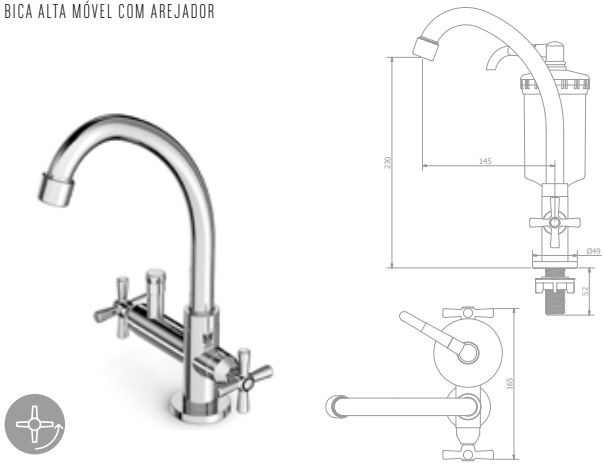

TORNEIRA PARA COZINHA DE MESA

B5005F2CR3
BICA MÓVEL COM SAÍDA PARA FILTRO
DIÂMETRO DA ROSCA PARA CONEXÃO DO FILTRO: 3/8" - *o elemento filtrante não acompanha o produto

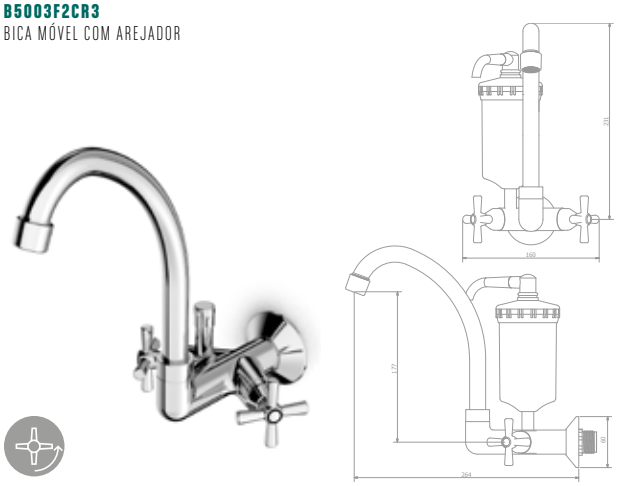

TORNEIRA PARA COZINHA DE PAREDE

B5006F2CR3
BICA MÓVEL COM SAÍDA PARA FILTRO
DIÂMETRO DA ROSCA PARA CONEXÃO DO FILTRO: 3/8" - *o elemento filtrante não acompanha o produto

ECO-N CELITE

PARA USO GERAL

› Funcionamento perfeito em baixa e alta pressão de 1,5 à 40 M.C.A

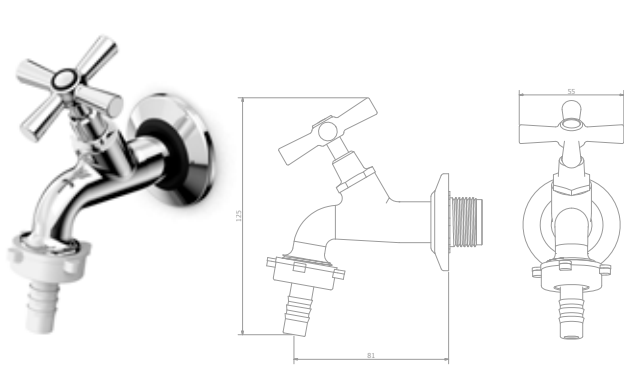

TORNEIRA PARA TANQUE E JARDIM 70 MM DE PAREDE

B5008F2CR3
COM BICO UNIÃO PLÁSTICO

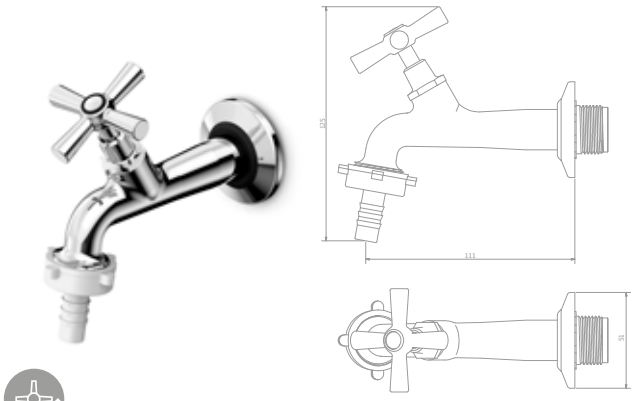

TORNEIRA PARA TANQUE E JARDIM 100 MM DE PAREDE

B5009F2CR3
COM BICO UNIÃO PLÁSTICO

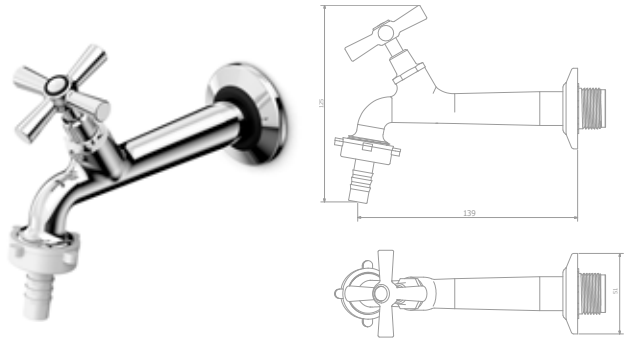

TORNEIRA PARA TANQUE E JARDIM 130 MM DE PAREDE

B5010F2CR3
COM BICO UNIÃO PLÁSTICO

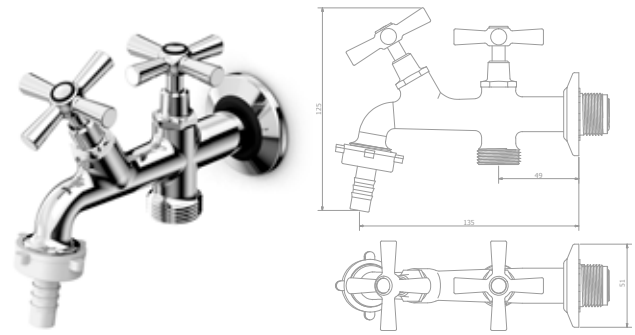

TORNEIRA PARA TANQUE E MÁQUINA DE PAREDE

B5007F2CR3
COM BICO UNIÃO PLÁSTICO

ECO CELITE

PARA BANHEIROS

› Funcionamento perfeito em baixa e alta pressão de 1,5 à 40 M.C.A

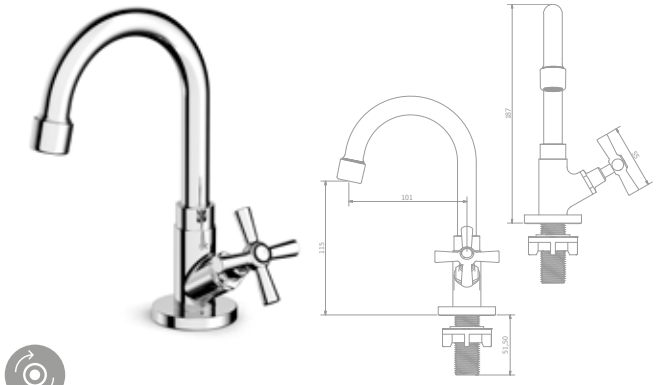

TORNEIRA PARA LAVATÓRIO DE MESA

B5000CSCR3
BICA ALTA

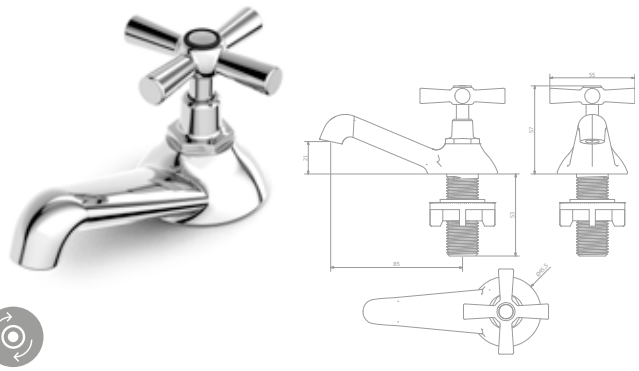

TORNEIRA PARA LAVATÓRIO DE MESA

B5001CSCR3
BICA BAIXA

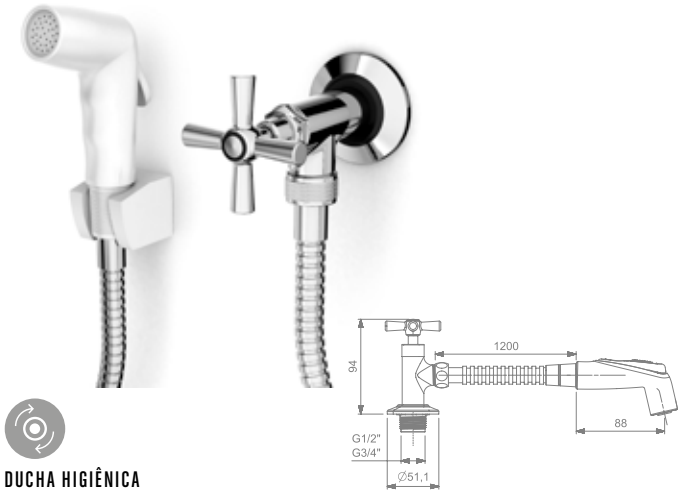

DUCHA HIGIÊNICA

B5025CSCR3
SEM DERIVAÇÃO

ECO CELITE

PARA BANHEIROS

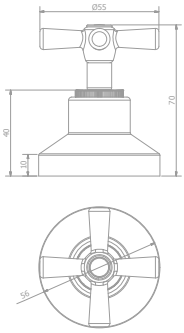

N

ACABAMENTO DE REGISTRO

B5024CSCR3
BASE CELITE 1/2, 3/4, 1
COMPATÍVEL COM A BASE DE REGISTRO DOCOL
E CELITE DE 20 ESTRIAS

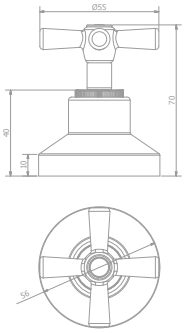

ACABAMENTO DE REGISTRO

B5002CSCR3
BASE REFORMA 1/2, 3/4, 1
COMPATÍVEL COM A BASE DE REGISTRO DECA
E SIMILARES DE 16 ESTRIAS

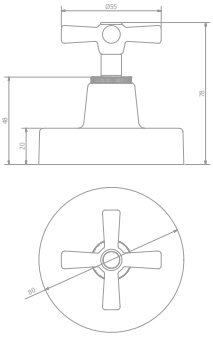

N

ACABAMENTO DE REGISTRO

B5023CSCR3
BASE CELITE 1.1/4, 1.1/2
COMPATÍVEL COM A BASE DE REGISTRO DOCOL
E CELITE DE 20 ESTRIAS

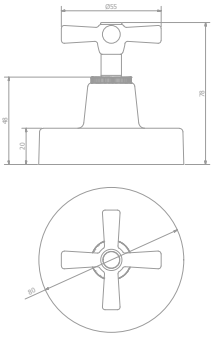

ACABAMENTO DE REGISTRO

B5003CSCR3
BASE REFORMA 1.1/4, 1.1/2
COMPATÍVEL COM A BASE DE REGISTRO DECA
E SIMILARES DE 16 ESTRIAS

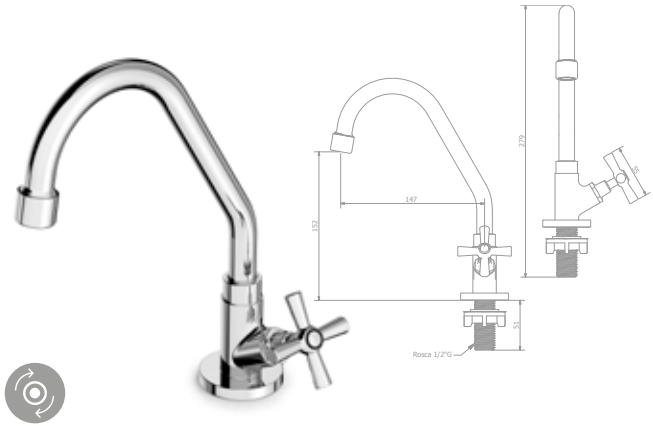

TORNEIRA PARA COZINHA DE MESA

B5004CSCR3
BICA ALTA MÓVEL COM AREJADOR

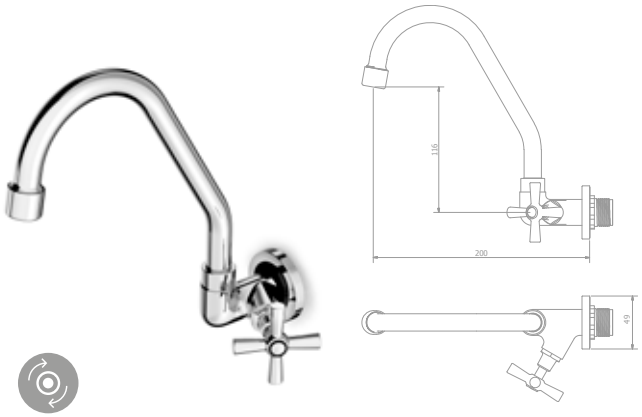

TORNEIRA PARA COZINHA DE PAREDE

B5005CSCR3
BICA MÓVEL COM AREJADOR

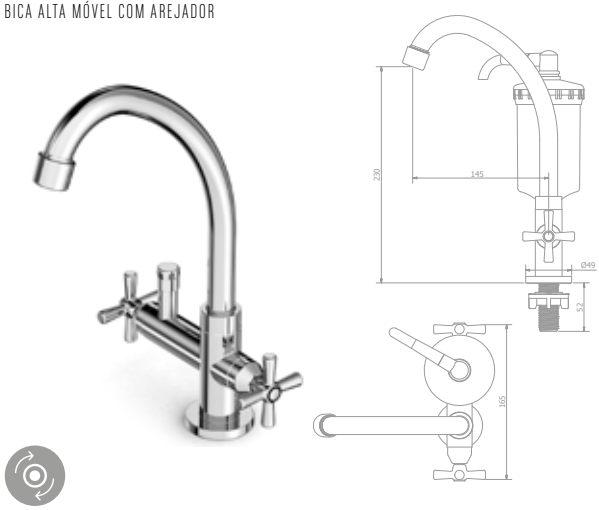

TORNEIRA PARA COZINHA DE MESA

B5007CSCR3
BICA MÓVEL COM SAÍDA PARA FILTRO
DIÂMETRO DA ROSCA PARA CONEXÃO DO FILTRO: 3/8"
*o elemento Filtrante não acompanha o produto

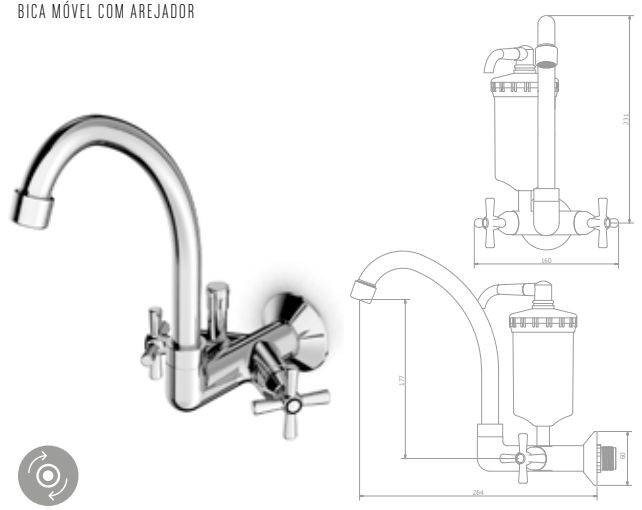

TORNEIRA PARA COZINHA DE PAREDE

B5008CSCR3
BICA MÓVEL COM SAÍDA PARA FILTRO
DIÂMETRO DA ROSCA PARA CONEXÃO DO FILTRO: 3/8"
*o elemento Filtrante não acompanha o produto

ECO CELITE

PARA USO GERAL

› Funcionamento perfeito em baixa e alta pressão de 1,5 à 40 M.C.A

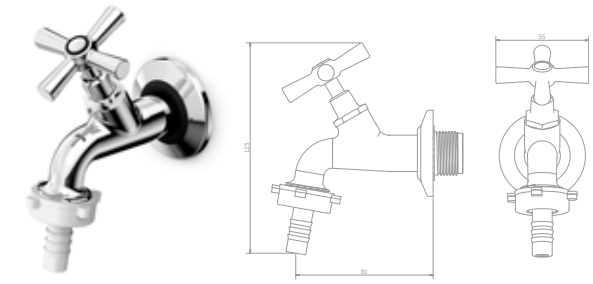

TORNEIRA PARA TANQUE E JARDIM 70 MM DE PAREDE

B5010CSCR3
COM BICO UNIÃO PLÁSTICO

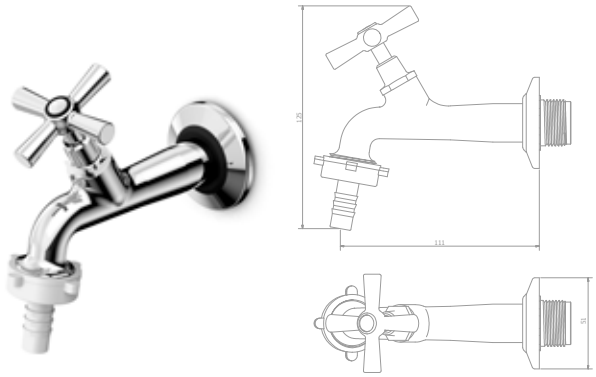

TORNEIRA PARA TANQUE E JARDIM 100 MM DE PAREDE

B5011CSCR3
COM BICO UNIÃO PLÁSTICO

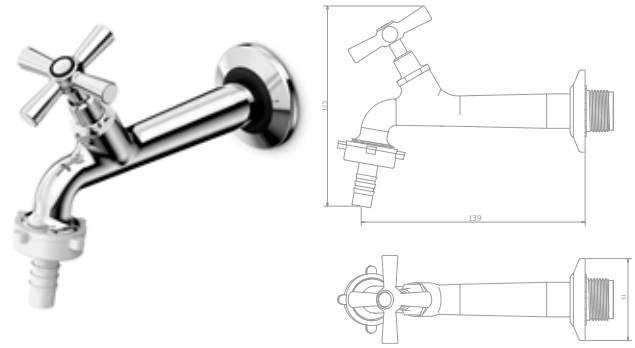

TORNEIRA PARA TANQUE E JARDIM 130 MM DE PAREDE

B5012CSCR3
COM BICO UNIÃO PLÁSTICO

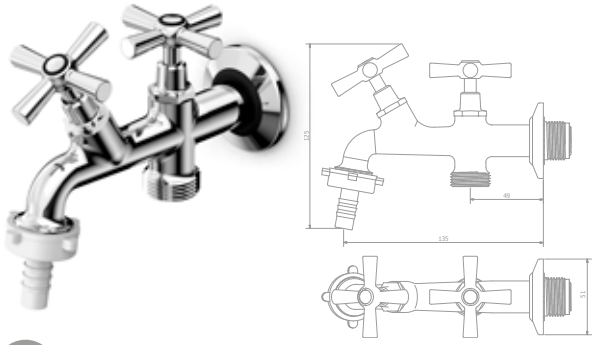

TORNEIRA PARA TANQUE E MÁQUINA DE PAREDE

B5009CSCR3
COM BICO UNIÃO PLÁSTICO

ECOPRESS

PARA BANHEIROS

› Funcionamento perfeito em baixa e alta pressão de 1,5 à 40 M.C.A

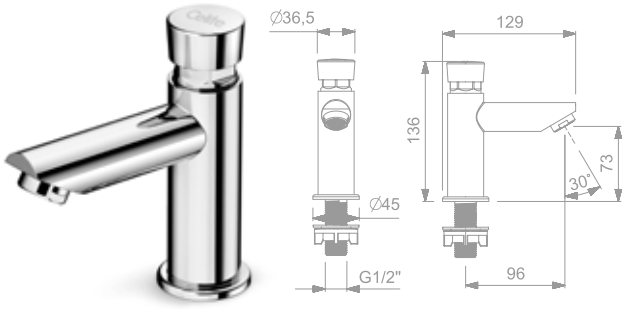

TORNEIRA PARA LAVATÓRIO DE MESA

B5000C0CRB
BICA BAIXA COM FECHAMENTO AUTOMÁTICO

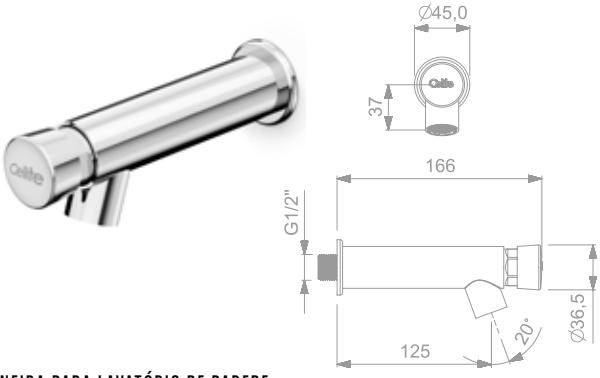

TORNEIRA PARA LAVATÓRIO DE PAREDE

B5001C0CRB
COM FECHAMENTO AUTOMÁTICO

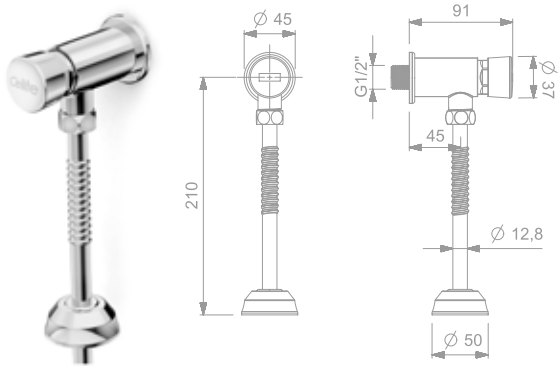

VÁLVULA PARA MICTÓRIO DE PAREDE

B5002C0CRB
COM FECHAMENTO AUTOMÁTICO

ECO-CELITE

PARA BANHEIROS

› Funcionamento perfeito em baixa e alta pressão de 1,5 à 40 M.C.A

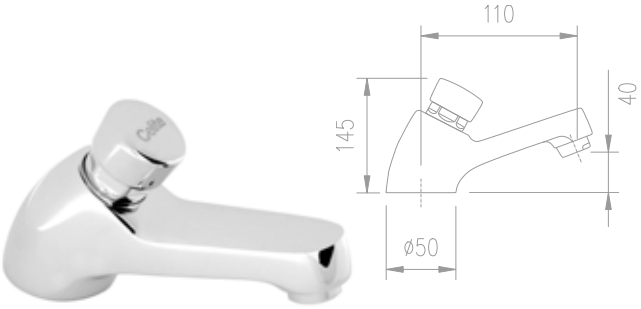

TORNEIRA PARA LAVATÓRIO DE MESA

B501800CR2
COM FECHAMENTO AUTOMÁTICO

ACESSO CELITE

PARA BANHEIROS

› Funcionamento perfeito em baixa e alta pressão de 1,5 à 40 M.C.A

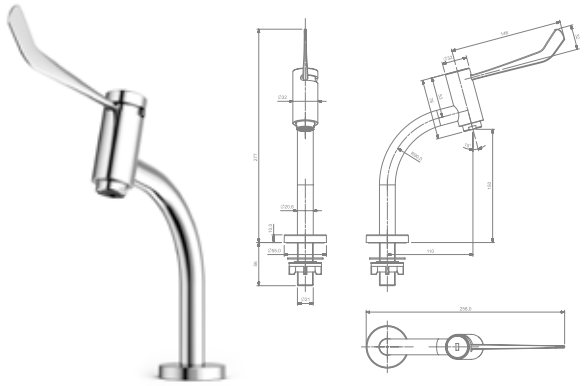

TORNEIRA PARA LAVATÓRIO DE MESA

B5007CXCR0
BICA BAIXA (CONFORME NORMA DE ACESSIBILIDADE ABNT NBR 9050)

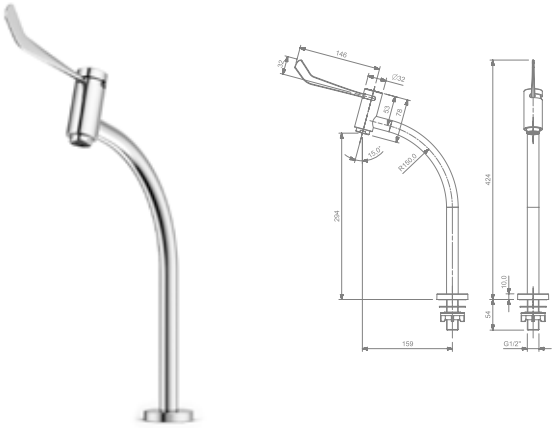

TORNEIRA PARA LAVATÓRIO DE MESA

B5008CXCR0
BICA ALTA (CONFORME NORMA DE ACESSIBILIDADE ABNT NBR 9050)

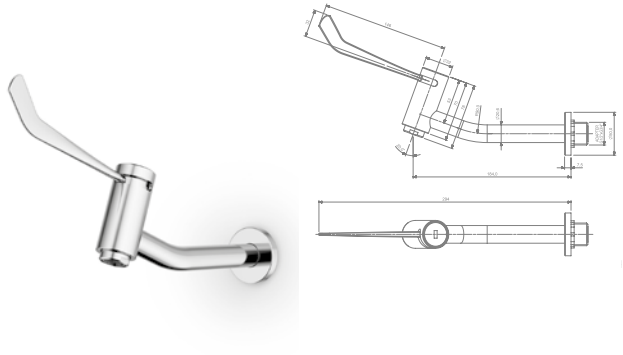

TORNEIRA PARA LAVATÓRIO DE PAREDE

B5009CXCR0
(CONFORME NORMA DE ACESSIBILIDADE ABNT NBR 9050)

E-ELETRONIC

PARA BANHEIROS

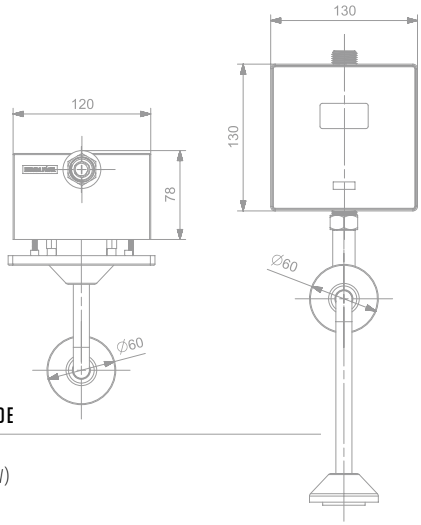

VÁLVULA MICTÓRIO ELETRÔNICA DE PAREDE

B5001CPCR0
BIVOLT (110/220V) OU 4 PILHAS ALCALINAS AA (6V)

CELITE COLORS

PARA COZINHAS

› Funcionamento perfeito em baixa e alta pressão de 1,5 à 40 M.C.A

MONOCOMANDO PARA COZINHA DE MESA

B5002CECRO
BICA FLEXÍVEL VERMELHA CELITE COLORS
FUNCIONAMENTO PERFEITO EM BAIXA E ALTA PRESSÃO DE 5 À 40 M.C.A

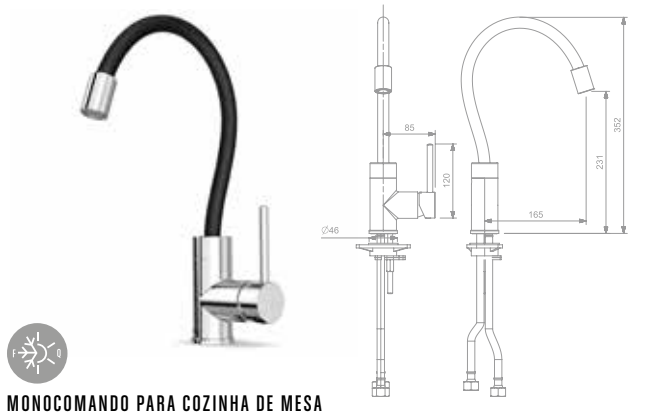

MONOCOMANDO PARA COZINHA DE MESA

B5003CECRO
BICA FLEXÍVEL PRETA CELITE COLORS
FUNCIONAMENTO PERFEITO EM BAIXA E ALTA PRESSÃO DE 5 À 40 M.C.A

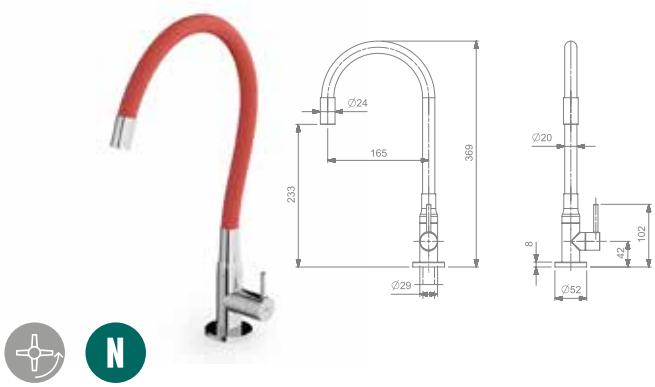

TORNEIRA PARA COZINHA DE MESA

B5004CECRO
BICA FLEXÍVEL VERMELHA

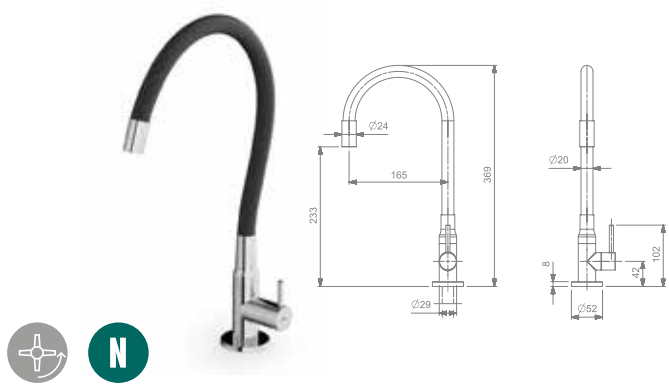

TORNEIRA PARA COZINHA DE MESA

B5006CECRO
BICA FLEXÍVEL PRETO

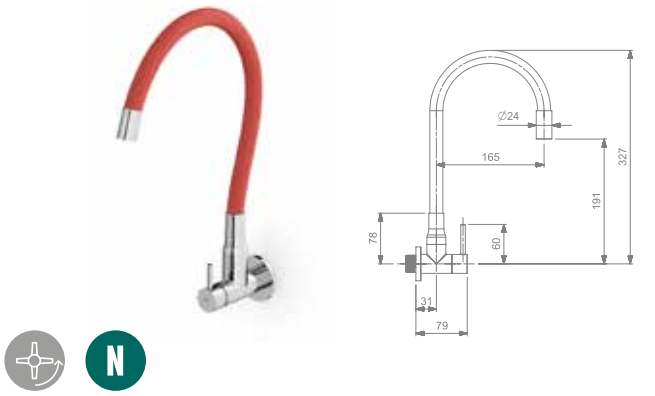

TORNEIRA PARA COZINHA DE PAREDE

B5005CECRO
BICA FLEXÍVEL VERMELHA

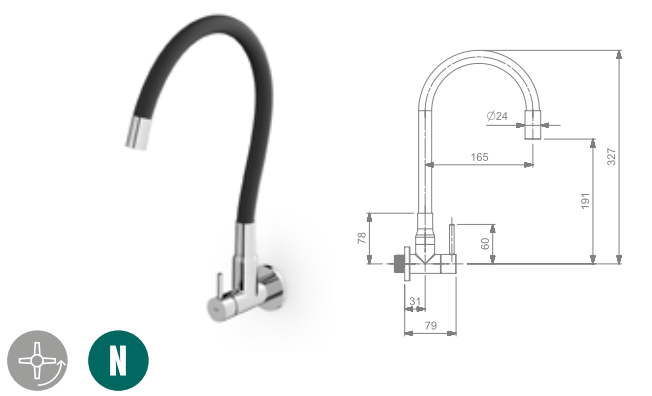

TORNEIRA PARA COZINHA DE PAREDE

B5007CECRO
BICA FLEXÍVEL PRETA

GOURMET CELITE

PARA COZINHAS

› Funcionamento perfeito em baixa e alta pressão de 5 à 40 M.C.A

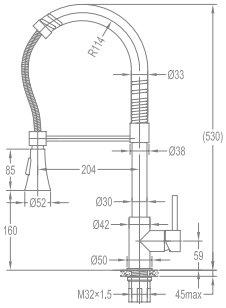

MONOCOMANDO PARA COZINHA DE MESA

B5000CVCRO
BICA EXTRAÍVEL COM 2 FUNÇÕES GOURMET

CELITE PRÁTICA

PARA COZINHAS

› Funcionamento perfeito em baixa e alta pressão de 5 à 40 M.C.A

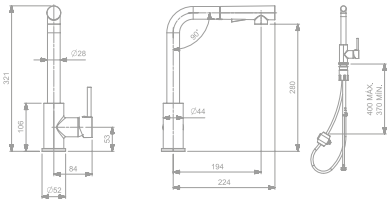

MONOCOMANDO PARA COZINHA DE MESA

B5001F5CRO
BICA EXTRAÍVEL "L" COM 2 FUNÇÕES PRÁTICA

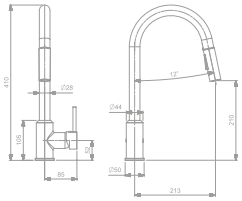

MONOCOMANDO PARA COZINHA DE MESA

B5000F5CRO
BICA EXTRAÍVEL "U" COM 2 FUNÇÕES PRÁTICA

KITCHEN CELITE

PARA COZINHAS

› Funcionamento perfeito em baixa e alta pressão de 5 à 40 M.C.A

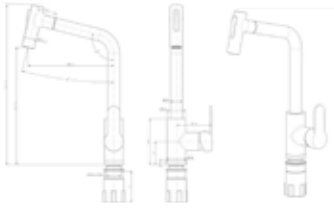

MONOCOMANDO PARA COZINHA DE MESA

B5000F1CRO
BICA EXTRAÍVEL COM 2 FUNÇÕES KITCHEN CROMADO

NORONHA

PARA BANHEIROS

› Funcionamento perfeito em baixa e alta pressão de 1,5 à 40 M.C.A

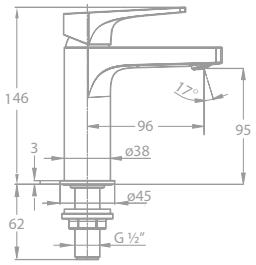

MONOCOMANDO PARA LAVATÓRIO DE MESA

B5002CUCRO
BICA BAIXA

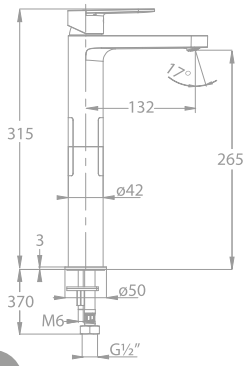

MONOCOMANDO PARA LAVATÓRIO DE MESA

B5003CUCRO
BICA ALTA

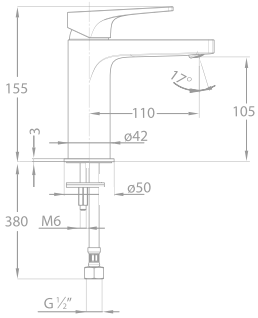

TORNEIRA PARA LAVATÓRIO DE MESA

B5000CUCRO
BICA BAIXA

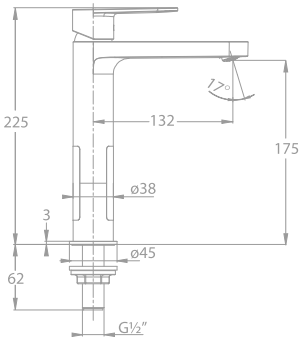

TORNEIRA PARA LAVATÓRIO DE MESA

B5001CUCRO
BICA ALTA

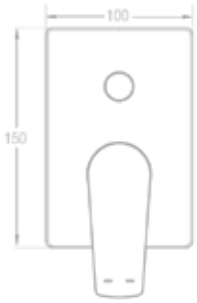

ACABAMENTO PARA MONOCOMANDO DE BANHEIRA E CHUVEIRO

B5004CUCRO
COM DESVIADOR

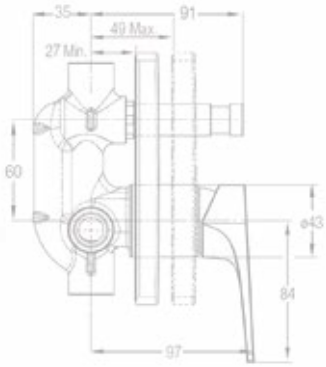

BASE DE MONOCOMANDO DE BANHEIRA E CHUVEIRO

B5006CUCRO
COM DESVIADOR
FUNCIONAMENTO PERFEITO EM BAIXA E ALTA PRESSÃO DE 3 À 40 M.C.A

NORONHA

PARA BANHEIROS

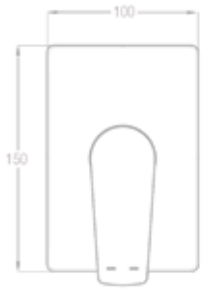

ACABAMENTO PARA MONOCOMANDO DE BANHEIRA OU CHUVEIRO

B5005CUCRO

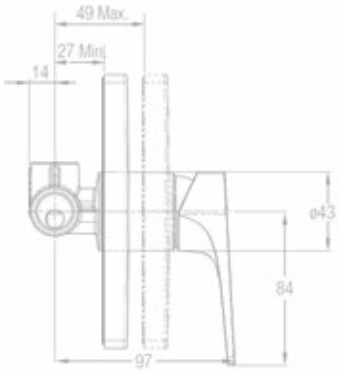

BASE DE MONOCOMANDO DE BANHEIRA OU CHUVEIRO

B5007CUCRO
FUNCIONAMENTO PERFEITO EM BAIXA E ALTA PRESSÃO DE 3 À 40 M.C.A

PARA COZINHAS

› Funcionamento perfeito em baixa e alta pressão de 1,5 a 40 M.C.A.

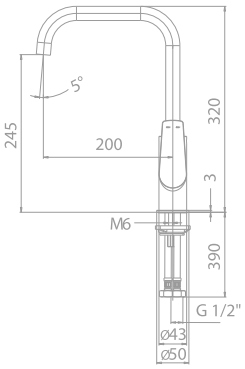

MONOCOMANDO PARA COZINHA DE MESA

B5008CUCRO
BICA ALTA COM AREJADOR ARTICULADO

RIVIERA

PARA BANHEIROS

› Funcionamento perfeito em baixa e alta pressão de 1,5 à 40 M.C.A

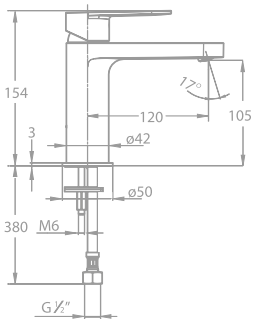

MONOCOMANDO PARA LAVATÓRIO DE MESA

B5002CTCR0
BICA BAIXA

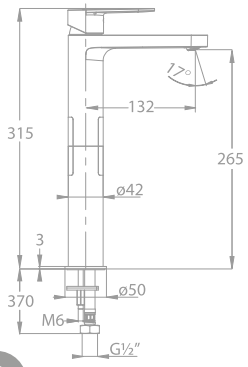

MONOCOMANDO PARA LAVATÓRIO DE MESA

B5003CTCR0
BICA ALTA

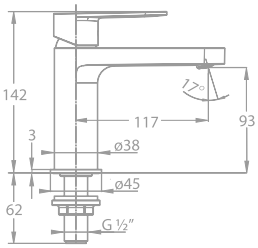

TORNEIRA PARA LAVATÓRIO DE MESA

B5000CTCR0
BICA BAIXA

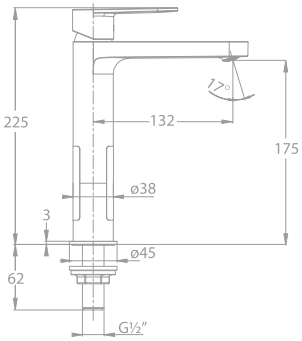

TORNEIRA PARA LAVATÓRIO DE MESA

B5001CTCR0
BICA ALTA

RIVIERA

PARA BANHEIROS

› Funcionamento perfeito em baixa e alta pressão de 1,5 à 40 M.C.A

ACABAMENTO PARA MONOCOMANDO DE BANHEIRA E CHUVEIRO

B5004CTCRO
COM DESVIADOR

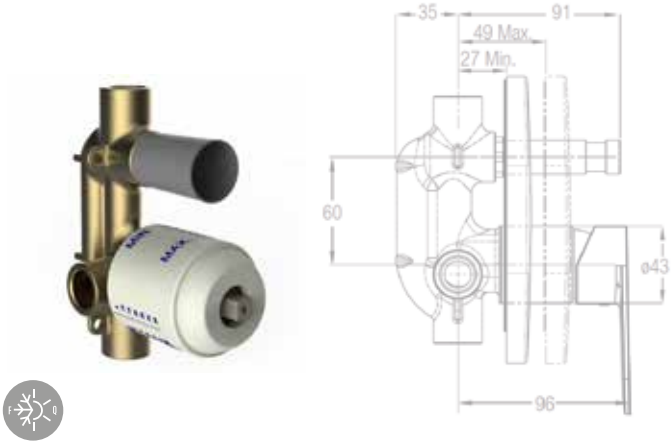

BASE DE MONOCOMANDO DE BANHEIRA E CHUVEIRO

B5006CUCRO
COM DESVIADOR
FUNCIONAMENTO PERFEITO EM BAIXA E ALTA PRESSÃO DE 3 À 40 M.C.A

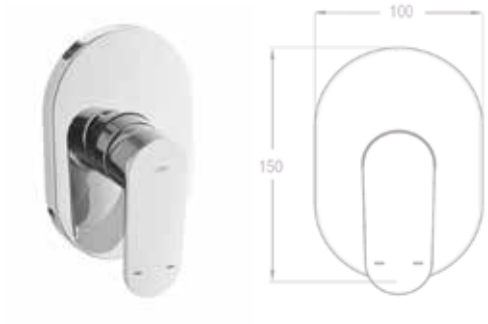

ACABAMENTO PARA MONOCOMANDO DE BANHEIRA OU CHUVEIRO

B5005CTCRO

BASE DE MONOCOMANDO DE BANHEIRA OU CHUVEIRO

B5007CUCRO
FUNCIONAMENTO PERFEITO EM BAIXA E ALTA PRESSÃO DE 3 À 40 M.C.A

PARA COZINHAS

› Funcionamento perfeito em baixa e alta pressão de 1,5 a 40 M.C.A.

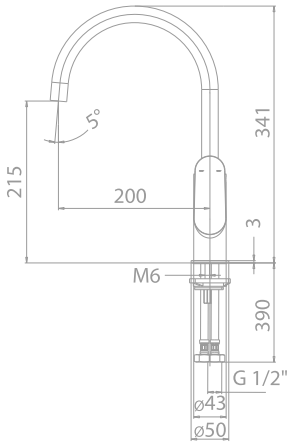

MONOCOMANDO PARA COZINHA DE MESA

B5008CTCR0
BICA ALTA COM AREJADOR ARTICULADO

ECOLINE

PARA BANHEIROS

› Funcionamento perfeito em baixa e alta pressão de 1,5 à 40 M.C.A

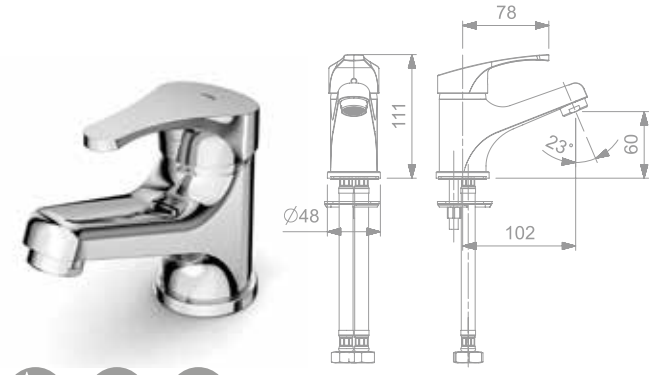

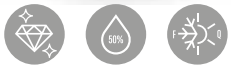

MONOCOMANDO PARA LAVATÓRIO DE MESA

B5000CDCR0
BICA BAIXA
FUNCIONAMENTO PERFEITO EM BAIXA E ALTA PRESSÃO DE 3 A 40 M.C.A.

MONOCOMANDO PARA LAVATÓRIO DE MESA

B5003CDCR0
BICA ALTA
FUNCIONAMENTO PERFEITO EM BAIXA E ALTA PRESSÃO DE 3 A 40 M.C.A.

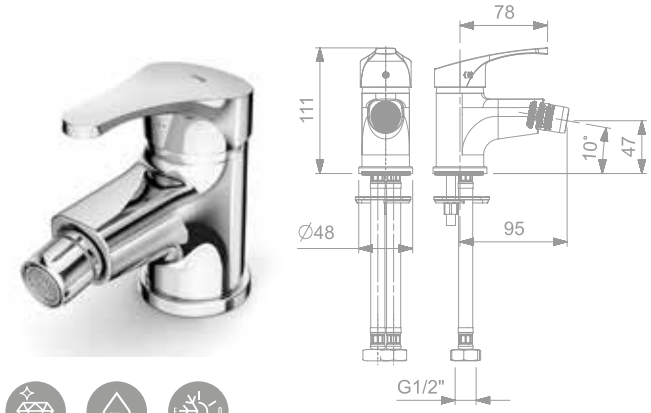

MONOCOMANDO PARA BIDÊ

B5004CDCR0
SEM DUCHA

MONOCOMANDO BANHEIRA E CHUVEIRO

B5005CDCR0
COM DESVIADOR
BASE DE EMBUTIR ACOMPANHA O PRODUTO
FUNCIONAMENTO PERFEITO DE 10 À 40 M.C.A

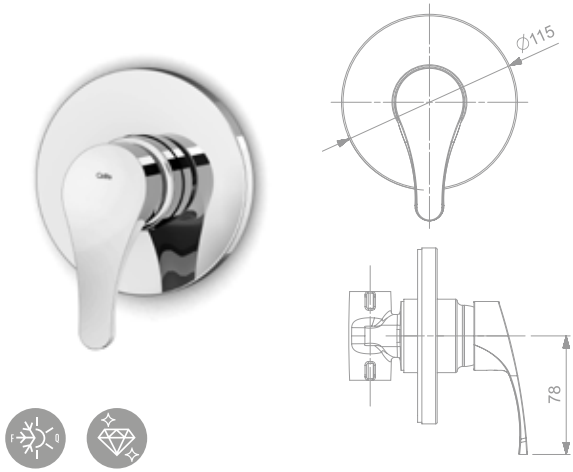

MONOCOMANDO DE BANHEIRA OU CHUVEIRO

B5006CDCR0
BASE DE EMBUTIR ACOMPANHA O PRODUTO
FUNCIONAMENTO PERFEITO DE 3 À 40 M.C.A

PARA COZINHAS

› Funcionamento perfeito em baixa e alta pressão de 1,5 a 40 M.C.A

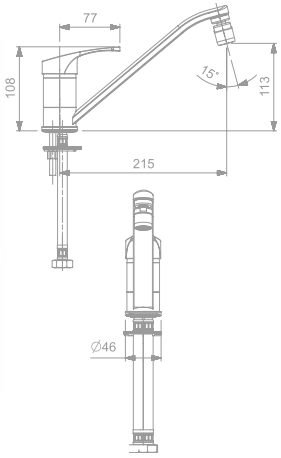

MONOCOMANDO PARA COZINHA DE MESA

B5001CDCR0
BICA BAIXA COM AREJADOR ARTICULADO

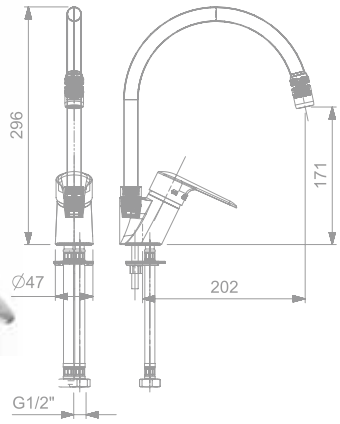

MONOCOMANDO PARA COZINHA DE MESA

B5002CDCR0
BICA ALTA COM AREJADOR ARTICULADO

ACESSÓRIOS

ELITE

› As fixações de todos os acessórios acompanham o produto

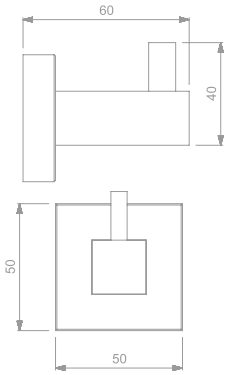

CABIDE

B8000C8CR0

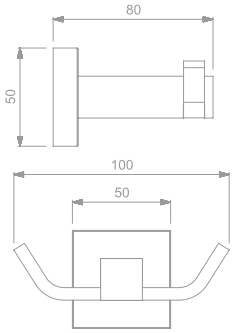

CABIDE DUPLO

B8001C8CR0

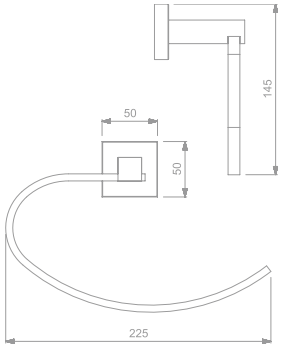

TOALHEIRO ANEL

B8004C8CR0

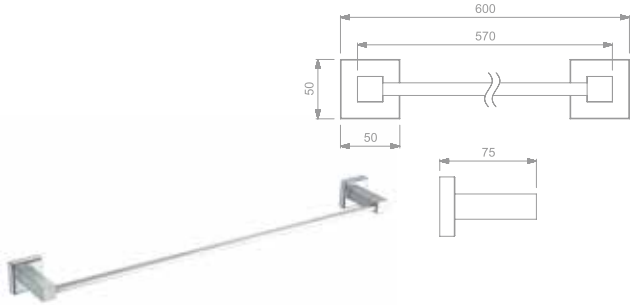

TOALHEIRO BARRA 600MM

B8005C8CR0

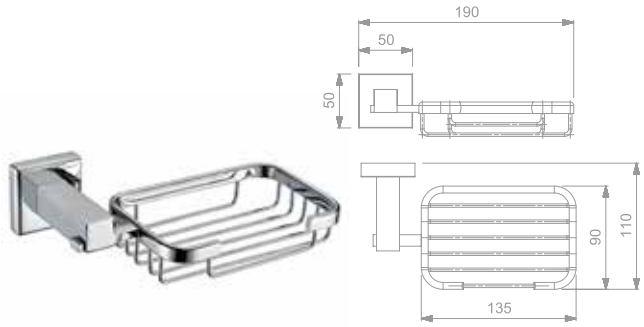

SABONETEIRA

B8002C8CR0

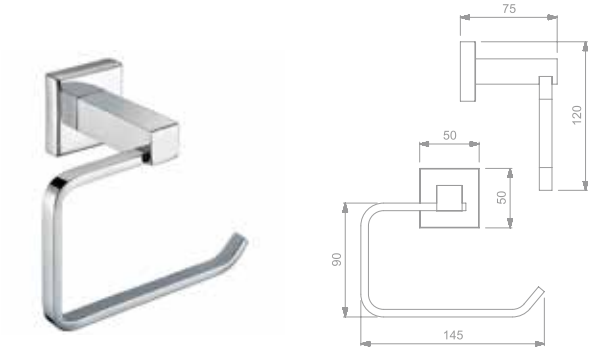

PAPELEIRA

B8003C8CR0

UP

> As Fixações de todos os acessórios acompanham o produto

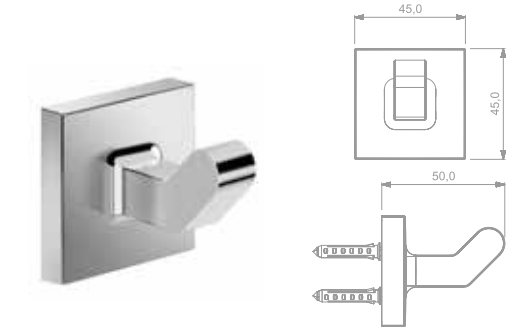

CABIDE

B5016CLCRO

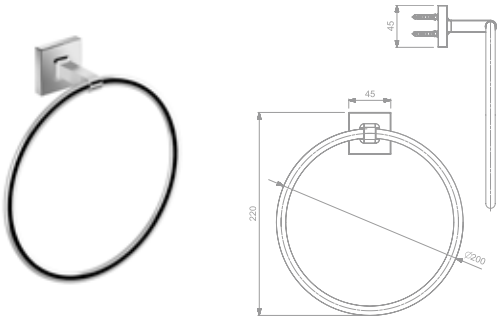

TOALHEIRO ANEL

B5017CLCRO

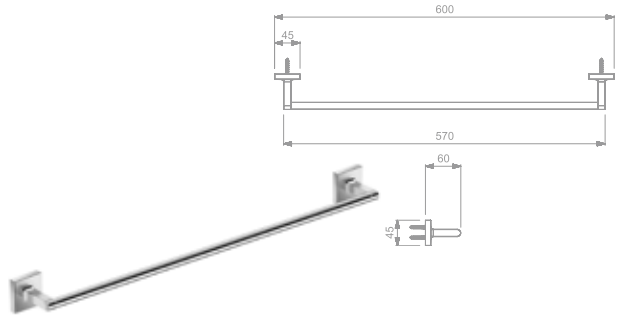

TOALHEIRO BARRA 600 MM

B5018CLCRO

SABONETEIRA

B5019CLCRO
VIDRO

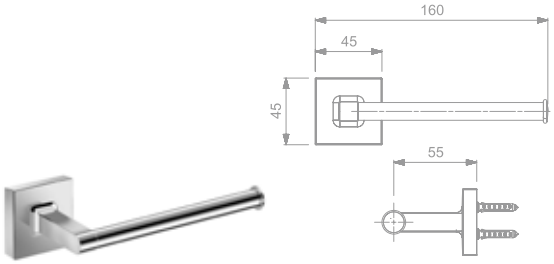

PAPELEIRA

B5020CLCRO

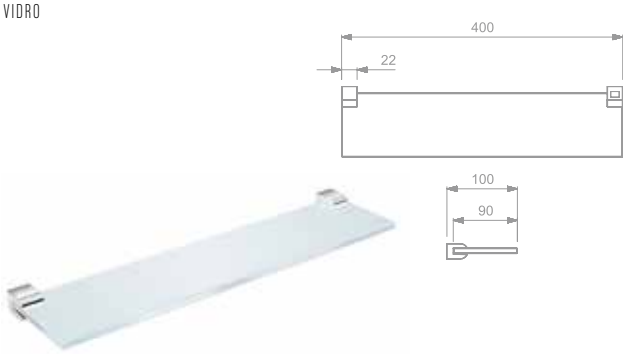

PRATELEIRA 400 MM

B5021CLCRO
VIDRO

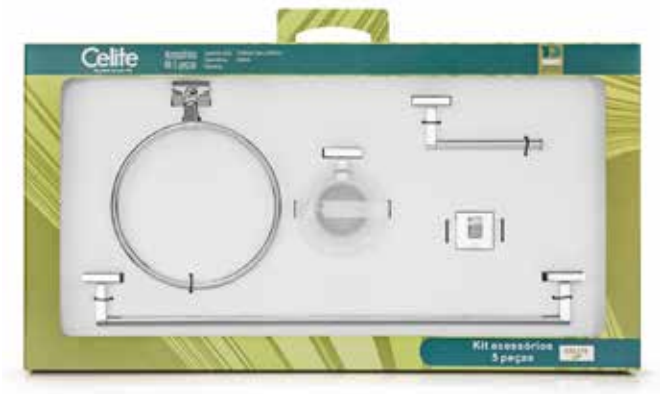

KIT ACESSÓRIOS 5 PEÇAS

B5022CLCRO
PAPELEIRA, SABONETEIRA, TOALHEIRO ANEL, CABIDE E TOALHEIRO BARRA 600MM

CITY

› As fixações de todos os acessórios acompanham o produto

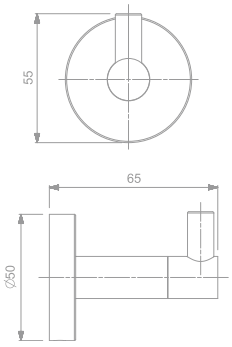

CABIDE

B8000C2CR0

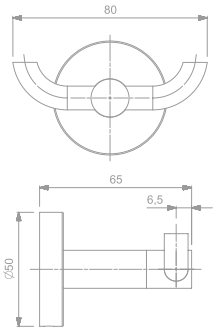

CABIDE DUPLO

B8001C2CR0

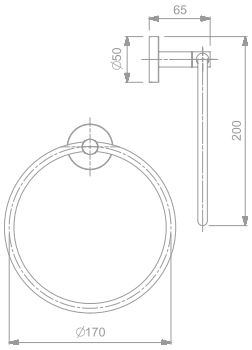

TOALHEIRO ANEL

B8004C2CR0

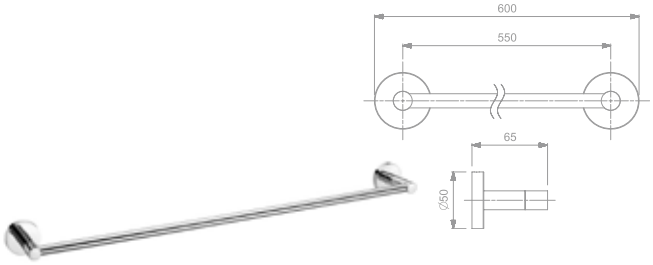

TOALHEIRO BARRA 600MM

B8005C2CR0

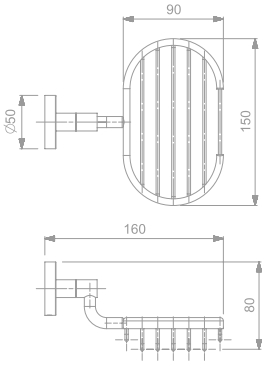

SABONETEIRA

B8002C2CR0

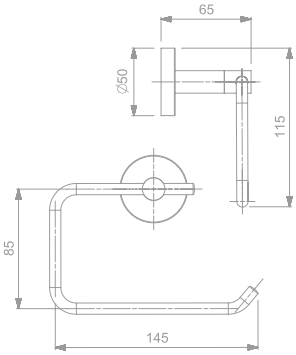

PAPELEIRA

B8003C2CR0

KIT ACESSÓRIOS 5 PEÇAS

B8007C2CR0

PAPELEIRA, SABONETEIRA, TOALHEIRO ANEL, CABIDE E TOALHEIRO BARRA 600MM

CELITE ONE

› As Fixações de todos os acessórios acompanham o produto

KIT ACESSÓRIOS 5 PEÇAS

B8000CKCR0
PAPELEIRA, SABONETEIRA, TOALHEIRO BARRA 180MM, CABIDE E TOALHEIRO BARRA 450MM

INSTITUCIONAL

› As Fixações de todos os acessórios acompanham o produto

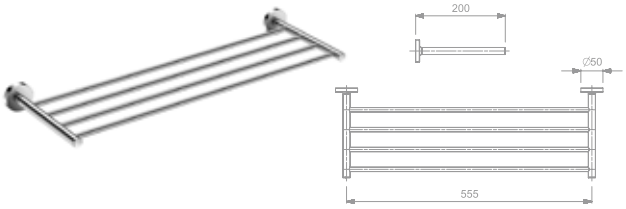

PORTA-TOALHAS

B5002CHCR0

DISPENSER PARA SABONETE LÍQUIDO

B5000CHCR0

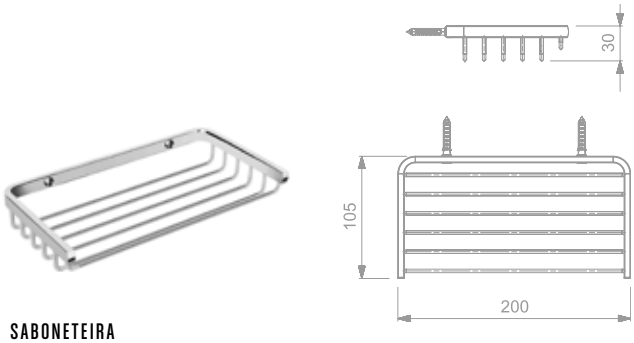

SABONETEIRA

B5003CHCR0

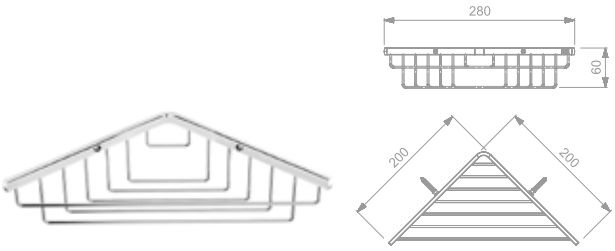

SABONETEIRA DE CANTO

B5004CHCR0

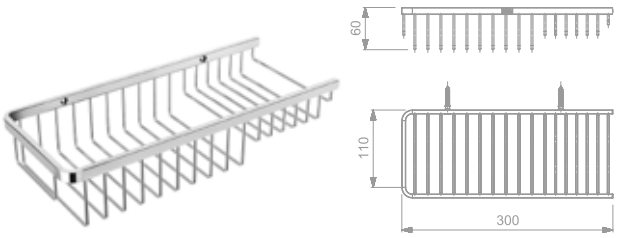

SABONETEIRA DUPLA

B5005CHCR0

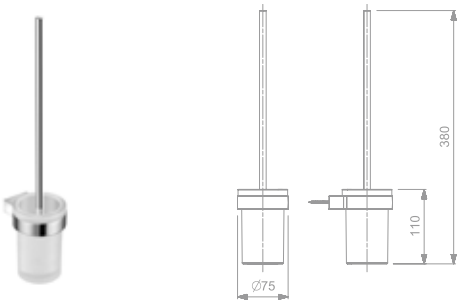

PORTA-ESCOVA HIGIÊNICA

B5001CHCR0

INSTITUCIONAL

› As fixações de todos os acessórios acompanham o produto

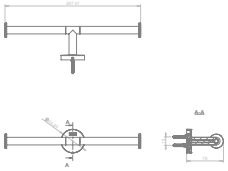

N

PAPELEIRA DUPLA

B5006CHCR0

ACESSO CELITE

› As fixações de todos os acessórios acompanham o produto

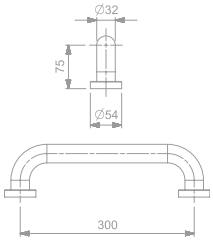

BARRA DE APOIO 300 MM

B5000CXCR0

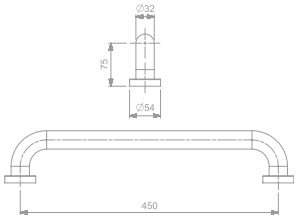

BARRA DE APOIO 450 MM

B5001CXCR0
(CONFORME NORMA DE ACESSIBILIDADE ABNT NBR 9050)

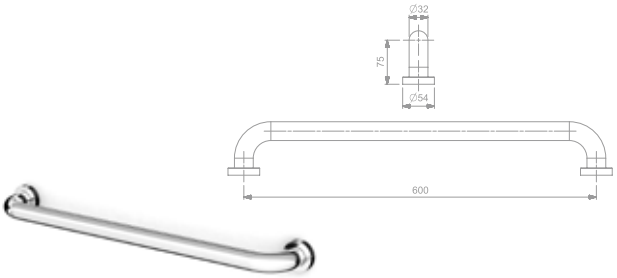

BARRA DE APOIO 600 MM

B5002CXCR0
(CONFORME NORMA DE ACESSIBILIDADE ABNT NBR 9050)

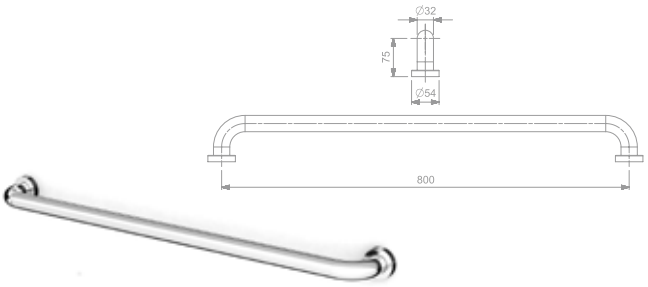

BARRA DE APOIO 800 MM

B5003CXCR0
(CONFORME NORMA DE ACESSIBILIDADE ABNT NBR 9050)

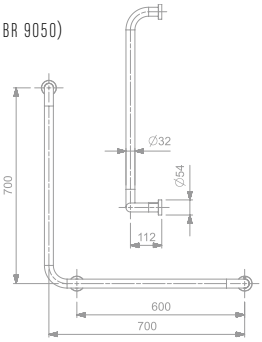

BARRA DE APOIO EM "L" 700 MM

B5004CXCR0
(CONFORME NORMA DE ACESSIBILIDADE ABNT NBR 9050)

COMPLEMENTOS

COMPLEMENTOS

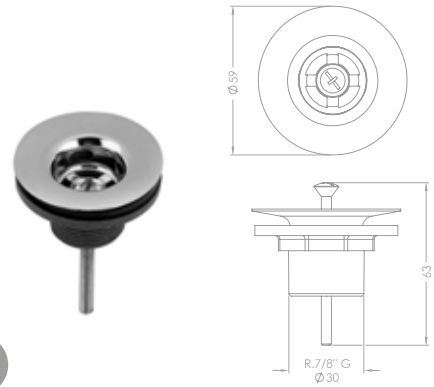

VÁLVULA DE ESCOAMENTO PARA LAVATÓRIO 7/8" UNIVERSAL

B5026C5CR3
COM TAMPA PLÁSTICA

VÁLVULA DE ESCOAMENTO PARA LAVATÓRIO 7/8" SEM LADRÃO

B5828C5CR3
COM TAMPA PLÁSTICA

VÁLVULA DE ESCOAMENTO PARA TANQUE 1.1/4" SEM LADRÃO

B5829C5CR3
COM TAMPA PLÁSTICA

VÁLVULA DE ESCOAMENTO PARA COZINHA 3.1/2" X 1.1/2"

B5830C5CRB
COM CESTA DE METAL

VÁLVULA DE ESCOAMENTO PARA COZINHA 4.1/2" X 1.1/2"

B5831C5CRB
COM CESTA DE METAL

COMPLEMENTOS

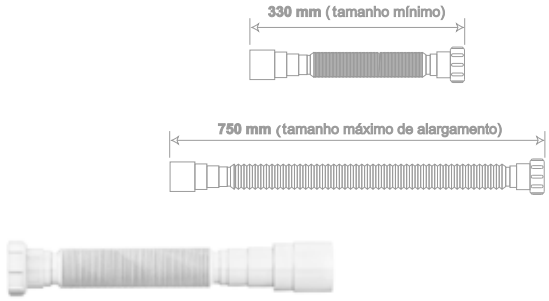

2

TUBO AJUSTÁVEL 7/8",1.1/4",1.1/2" X DN38, D40, DN48, DN50

B5008C5013

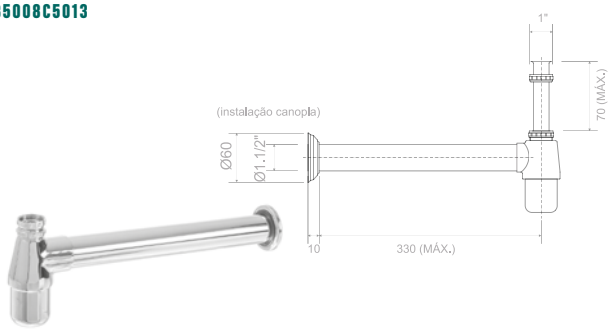

2

SIFÃO AJUSTÁVEL 7/8",1.1/4",1.1/2" X DN38, D40, DN48, DN50

B5007C5013

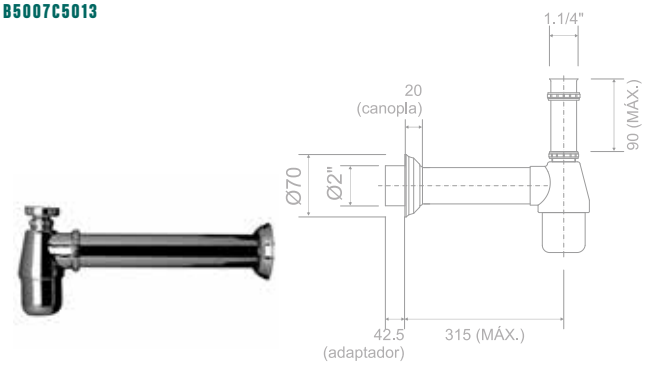

10

SIFÃO PARA LAVATÓRIO 7/8" X DN40 X 300 MM

B5000R0CRB

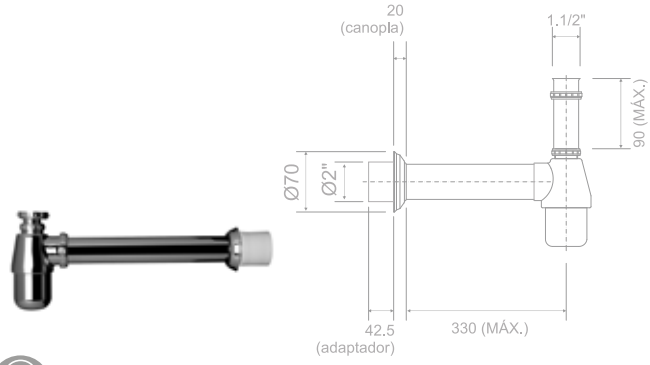

10

SIFÃO PARA TANQUE 1.1/4" X DN40 X 200 MM

B5001R0CRB
COM ADAPTADOR DN50

10

SIFÃO PARA COZINHA 1.1/2" X DN40 X 300 MM

B5002R0CRB
COM ADAPTADOR DN50

FLEXÍVEL DE ALIMENTAÇÃO 300 MM DE AÇO INOX TRANÇADO

B5007ROCR3
COM CANOPLA

FLEXÍVEL DE ALIMENTAÇÃO 400 MM DE AÇO INOX TRANÇADO

B5008ROCR3
COM CANOPLA

FLEXÍVEL DE ALIMENTAÇÃO 500 MM DE AÇO INOX TRANÇADO

B5011ROCR3
COM CANOPLA

FLEXÍVEL DE ALIMENTAÇÃO 600 MM DE AÇO INOX TRANÇADO

B5010ROCR3
COM CANOPLA

louças

AS LOUÇAS SANITÁRIAS CELITE SÃO SINÔNIMOS DE QUALIDADE E SEGURANÇA PARA EQUIPAR BANHEIROS E ÁREAS DE SERVIÇO. O PORTFÓLIO COMPLETO CONTA COM BACIAS SANITÁRIAS, CUBAS, LAVATÓRIOS, TANQUES E MICTÓRIOS.

GARANTIA

10 anos de garantia.

MATÉRIA-PRIMA DE ALTA QUALIDADE

A linha Design usa a tecnologia Titanium® capaz de produzir cubas com bordas finas, leves e resistentes

ALTA PERFORMANCE

Smart Clean® | Harpic, Rimless, Jato Plus e Sifão de 50 mm são algumas das tecnologias para ajudar na limpeza e melhorar o desempenho das bacias sanitárias

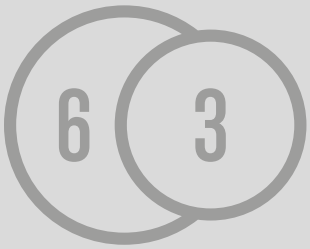

SUSTENTABILIDADE

o sistema de descarga EcoFlush® 3/6L traz até 60% de economia de água

DURABILIDADE

produzida em louça sanitária assegura que o produto não amarele ou desbote

CUBAS E LAVATÓRIOS

DESIGN

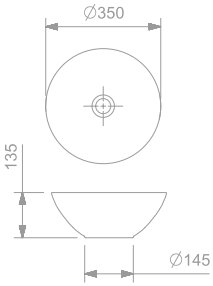

CUBA APOIO REDONDA SEM MESA 350 DESIGN D1

1380970XX7300

Cores Brilho

01 Branco

1380970XX7308

Cores Matte

07 Stone **08** Carbon **62** Blanco Mate **65** Beige

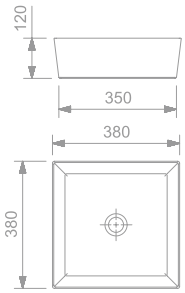

CUBA APOIO QUADRADA SEM MESA 380X380 DESIGN D2

1380610XX7300

Cores Brilho

01 Branco

1380610XX7308

Cores Matte

07 Stone **08** Carbon **62** Blanco Mate **65** Beige

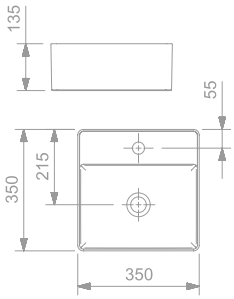

CUBA APOIO QUADRADA COM MESA 350X350 DESIGN D3

1380670XX9300

Cores Brilho

01 Branco

1380670XX9308

Cores Matte

07 Stone **08** Carbon **62** Blanco Mate **65** Beige

BASIC

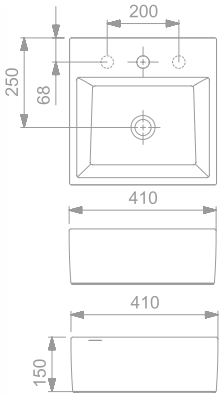

KIT CUBA DE APOIO Q1 + TORNEIRA BICA BAIXA + COMPLEMENTOS DE INSTALAÇÃO

1737250010300

Cores Brilho

01 Branco

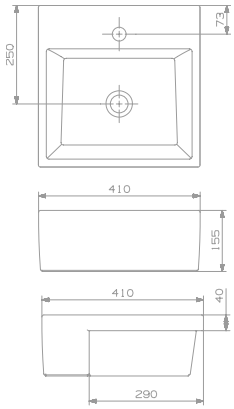

CUBA DE SEMIENCAIXE 410X410 COM MESA BASIC Q2

1730250XX3300

Cores Brilho

01 Branco **59** Pergamon

1730250XX3308

Cores Matte

07 Stone **08** Carbon **62** Blanco Mate **65** Beige

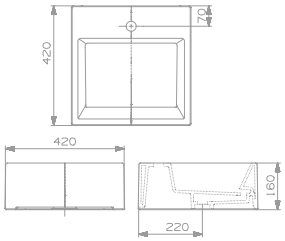

CUBA DE APOIO 42X42 VÁLVULA OCULTA 7/8 COM MESA BASIC Q4

1730610XX3300

Cores Brilho

01 Branco

1730610XX3308

Cores Matte

07 Stone **08** Carbon **62** Blanco Mate **65** Beige

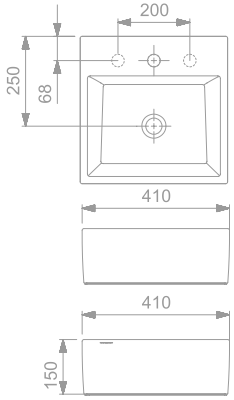

CUBA DE APOIO 410X410 COM MESA BASIC Q1

1730670XX3300

Cores Brilho

01 Branco **02** Preto **59** Pergamon

1730670XX3308

Cores Matte

07 Stone **08** Carbon **62** Blanco Mate **65** Beige

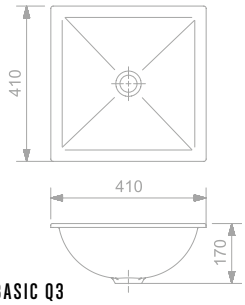

CUBA DE SOBREPOR/EMBUTIR 410X410 SEM MESA BASIC Q3

1730500017300

Cores Brilho

01 Branco

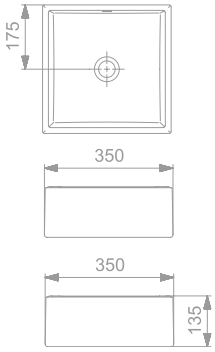

CUBA DE APOIO 350X350 SEM MESA BASIC Q5

1730490XX7300

Cores Brilho

01 Branco **02** Preto **59** Pergamon

1730490XX7308

Cores Matte

07 Stone **08** Carbon **62** Blanco Mate **65** Beige

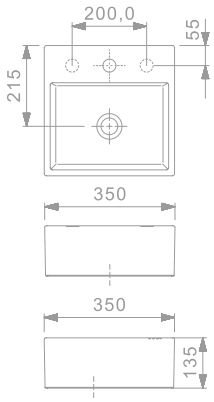

KIT CUBA DE APOIO Q6 + TORNEIRA BICA BAIXA + COMPLEMENTOS DE INSTALAÇÃO

1737250011300

Cores Brilho
- 01 Branco

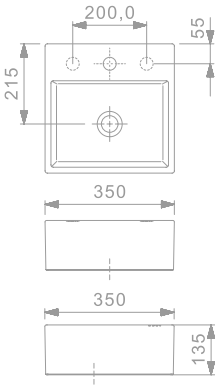

CUBA DE APOIO 350X350 COM MESA BASIC Q6

1730680XX3300

Cores Brilho
- 01 Branco
- 02 Preto
- 59 Pergamon

1730680XX3308

Cores Matte
- 07 Stone
- 08 Carbon
- 62 Blanco Mate
- 65 Beige

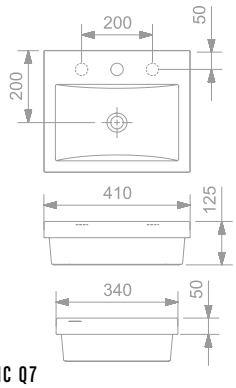

CUBA DE SOBREPOR 410X340 COM MESA BASIC Q7

1730450013300

Cores Brilho
- 01 Branco

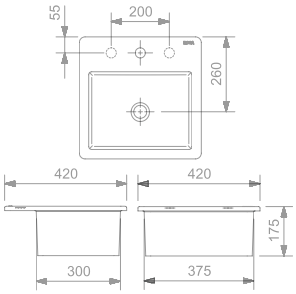

CUBA DE SOBREPOR 420X420 COM MESA BASIC Q8

1731330011300

Cores Brilho
- 01 Branco

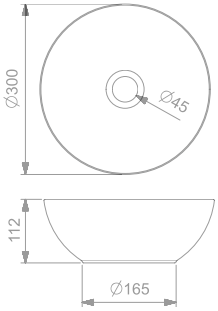

CUBA DE APOIO RO 300 DIÂMETRO

1730990017300

Cores Brilho
- 01 Branco

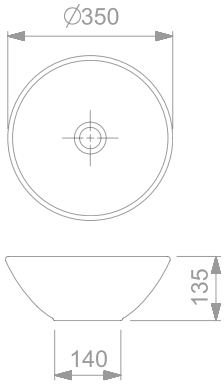

KIT CUBA DE APOIO R1 + TORNEIRA BICA ALTA + COMPLEMENTOS DE INSTALAÇÃO

1737250012300

Cores Brilho
- 01 Branco

BASIC

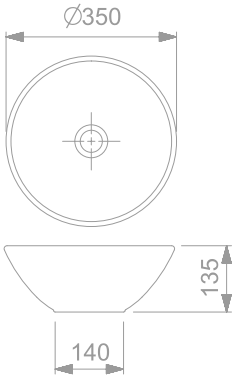

CUBA DE APOIO 350 DIÂMETRO SEM MESA R1

1730970XX7300

Cores Brilho

01 Branco **02** Preto **59** Pergamon

1730970XX7308

Cores Matte

07 Stone **08** Carbon **62** Blanco Mate **65** Beige

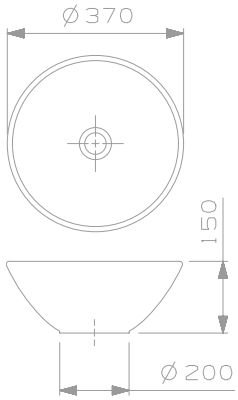

CUBA DE APOIO 370 DIÂMETRO SEM MESA R2

1730980017300

Cores Brilho

01 Branco

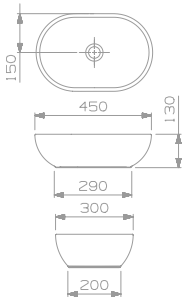

CUBA DE APOIO 450X300 SEM MESA R3

1730850017300

Cores Brilho

01 Branco

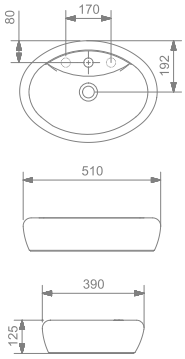

CUBA DE APOIO 510X390 COM MESA R5

1560860011300

Cores Brilho

01 Branco

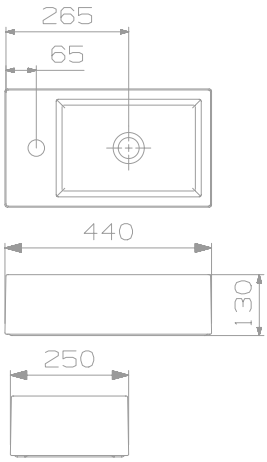

CUBA DE APOIO 440X250 COM MESA CURVE 1

1730740013300

Cores Brilho

01 Branco

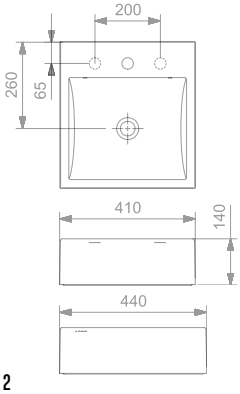

CUBA APOIO 440X410 COM MESA BASIC CURVE 2

1730730013300

Cores Brilho

01 Branco

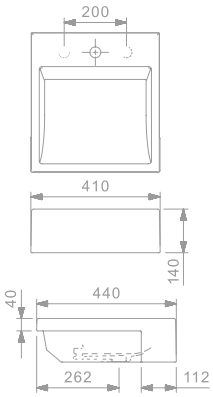

CUBA DE SEMIENCAIXE COM VÁLVULA OCULTA 440X410 COM MESA CURVE 5

1730280013300

Cores Brilho

01 Branco

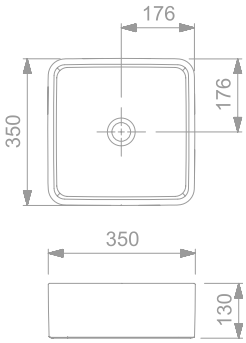

CUBA DE APOIO 350X350 SEM MESA QR1

1730690017300

Cores Brilho

01 Branco

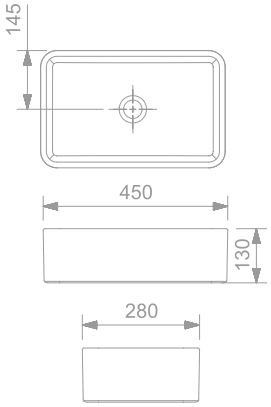

CUBA DE APOIO 450X280 SEM MESA QR3

1730750017300

Cores Brilho

01 Branco

ESSENCIAL

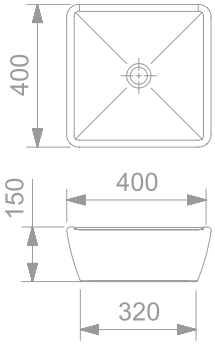

CUBA DE APOIO 400X440 SEM MESA AR

1610680017300

Cores Brilho

01 Branco

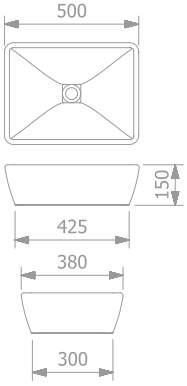

CUBA DE APOIO 500X380 SEM MESA ÁGUA

1610770017300

Cores Brilho

01 Branco

CUBAS

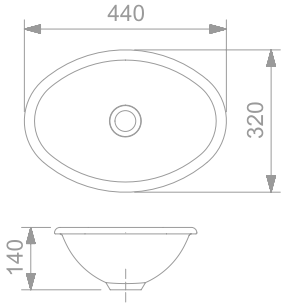

CUBA SOBREPOR OVAL 435X310 SEM MESA SEM LADRÃO

1101480XX7300

Cores Brilho

01 Branco **02** Preto **59** Pergamon **77** Cinza Prata

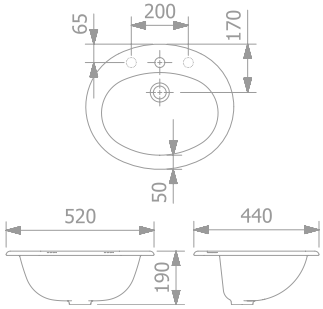

CUBA SOBREPOR OVAL 520X445 COM FURO CENTRAL SEM LADRÃO

1761460XX1300

Cores Brilho

01 Branco **59** Pergamon

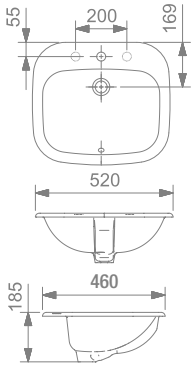

CUBA SOBREPOR RETANGULAR 520X460 COM FURO CENTRAL COM LADRÃO

1101360010300

Cores Brilho

01 Branco

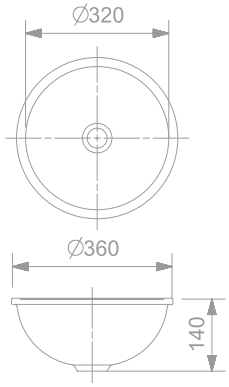

CUBA DE EMBUTIR REDONDA 365 DIÂMETRO SEM MESA E SEM LADRÃO

1101290XX7300

Cores Brilho

01 Branco **02** Preto **59** Pergamon **77** Cinza Prata

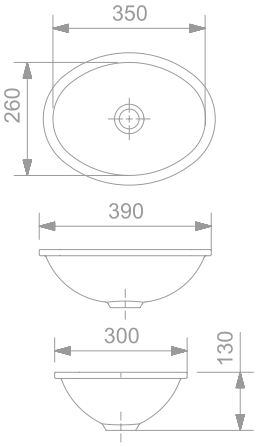

CUBA DE EMBUTIR OVAL 390X300 SEM MESA E SEM LADRÃO

1101190XX7300

Cores Brilho

01 Branco **02** Preto **59** Pergamon **77** Cinza Prata

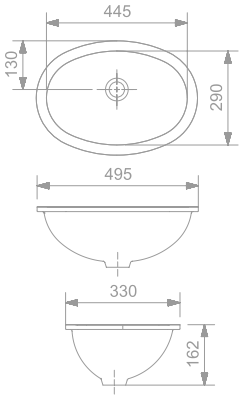

CUBA DE EMBUTIR 490X325 SEM MESA E SEM LADRÃO

1761170XX7300

Cores Brilho

01 Branco **02** Preto **03** Cinza
29 Água Marinha **59** Pergamon **77** Cinza Prata

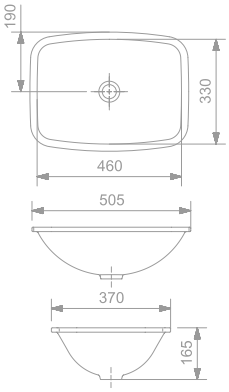

CUBA DE EMBUTIR RETANGULAR 505X370 SEM MESA E SEM LADRÃO

1761070XX7300

Cores Brilho

01 Branco **59** Pergamon

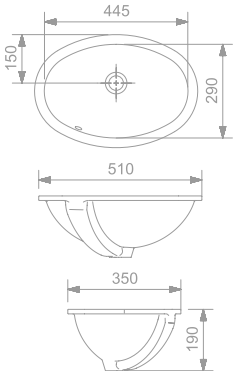

CUBA DE EMBUTIR OVAL 510X350 SEM MESA E SEM LADRÃO

1101160016300

Cores Brilho

01 Branco

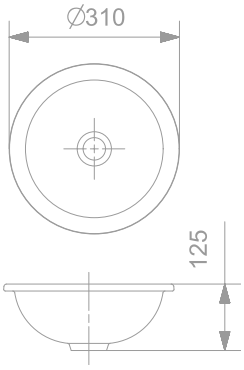

CUBA DE SOBREPOR/EMBUTIR REDONDA 310 DIÂMETRO

1101510XX7300

Cores Brilho

01 Branco **02** Preto **59** Pergamon

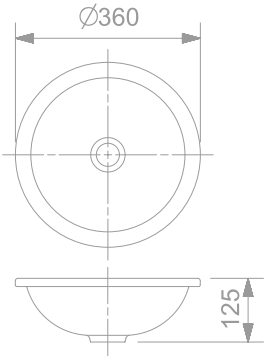

CUBA DE SOBREPOR/EMBUTIR 360 DIÂMETRO

1101600017300

Cores Brilho

01 Branco

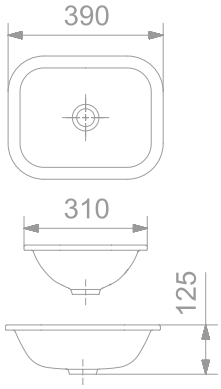

CUBA DE SOBREPOR/EMBUTIR RETANGULAR 390X310

1101350017300

Cores Brilho

01 Branco

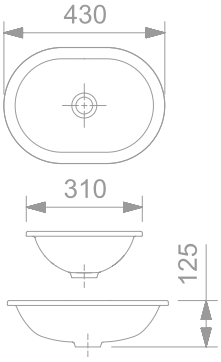

CUBA DE SOBREPOR/EMBUTIR OVAL 430X310

1101450XX7300

Cores Brilho

01 Branco **59** Pergamon

CLÁSSICA

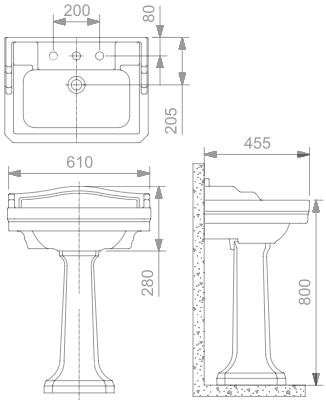

LAVATÓRIO PARA COLUNA 610X455 COM FURO CENTRAL E LADRÃO

1580040010300

COLUNA PARA LAVATÓRIO CLÁSSICA

1582010010300

Cores Brilho

01 Branco

LAVATÓRIOS

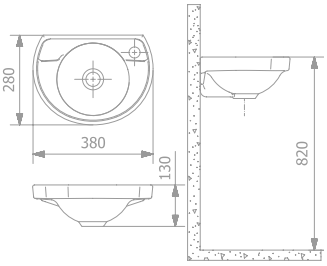

LAVATÓRIO SUSPENSO P 380X280 COM FURO APONTADO SEM LADRÃO

1330390013300

es Brilho

01 Branco

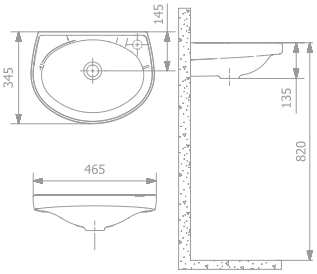

LAVATÓRIO SUSPENSO M 465X345 COM FURO APONTADO SEM LADRÃO

1270370013300

Cores Brilho

01 Branco

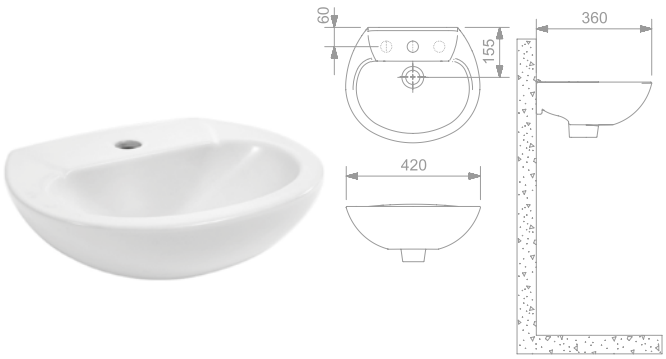

LAVATÓRIO SUSPENSO/COLUNA G 420X360 COM FURO CENTRAL SEM LADRÃO

1710010011300

Cores Brilho

01 Branco

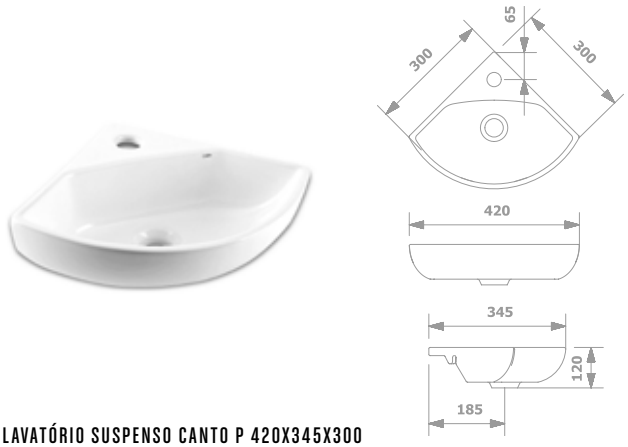

LAVATÓRIO SUSPENSO CANTO P 420X345X300

1040140011300

Cores Brilho

01 Branco

LAVATÓRIO SUSPENSO CANTO M 300X395X125 COM FURO CENTRAL SEM LADRÃO

1040130011300

Cores Brilho

01 Branco

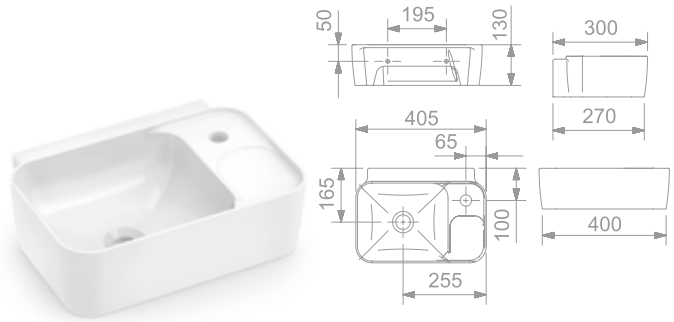

LAVATÓRIO APOIO/SUSPENSO ECO 400X290

1040360011300

Cores Brilho

01 Branco

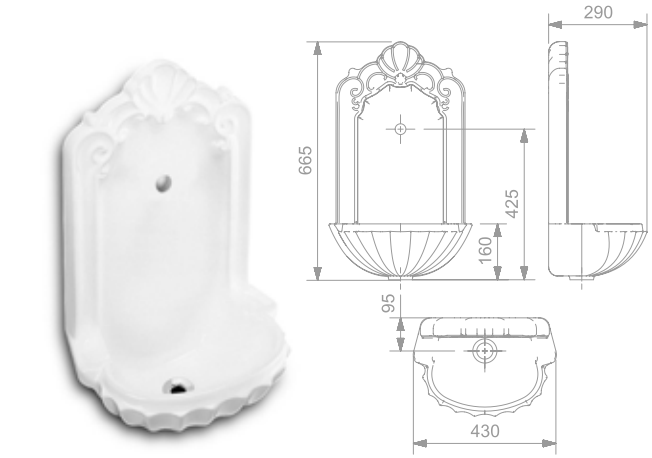

LAVATÓRIO SUSPENSO 430X290 FURO CENTRAL SEM LADRÃO ORATÓRIO

1040380011300

Cores Brilho

01 Branco

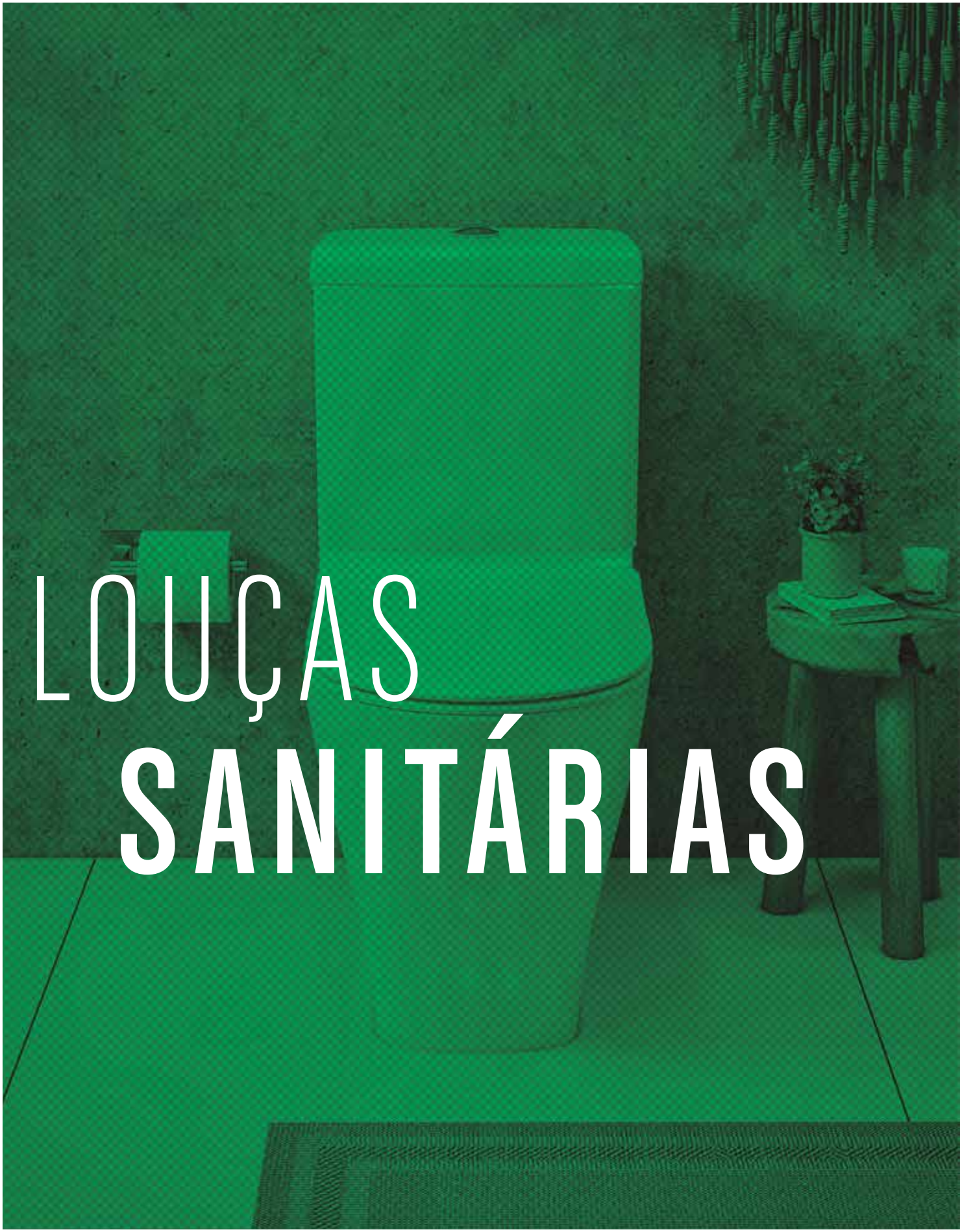

LOUÇAS SANITÁRIAS

CELITE SLIM

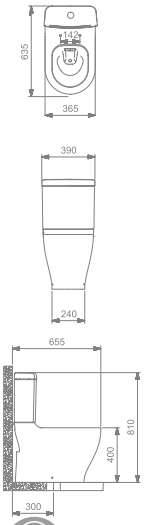

KIT BACIA COM CAIXA + ASSENTO TERMOFIXO SOFTCLOSE® + COMPLEMENTOS DE INSTALAÇÃO

1327230XX0308

Cores Brilho
01 Branco

1167230XX0308

Cores Matte
07 Stone · 08 Carbon · 62 Blanco Mate · 65 Beige

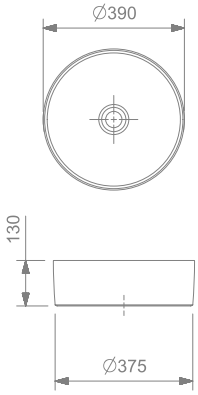

CUBA DE APOIO 390 SEM MESA

1320980XX7300

Cores Brilho
01 Branco

1320980XX7308

Cores Matte
07 Stone · 08 Carbon · 62 Blanco Mate · 65 Beige

BACIA PARA CAIXA

1323650XX0300

CAIXA ECOFLUSH® 3/6 LITROS

1325700XX5300

ASSENTO ORIGINAL TERMOFIXO SOFTCLOSE®

3329830011300

Cores Brilho
01 Branco

BACIA PARA CAIXA

1323650XX0308

CAIXA ECOFLUSH® 3/6 LITROS

1325700XX5308

ASSENTO ORIGINAL TERMOFIXO SOFTCLOSE®

3329830XX1308

Cores Matte
07 Stone · 08 Carbon · 62 Blanco Mate · 65 Beige

*Cores matte vide assento pág. 142

Compatível também com:
3329830011300 ASSENTO ORIGINAL TERMOFIXO SOFCTLOSE®
3329830XX1308 ASSENTO ORIGINAL TERMOFIXO SOFCTLOSE®

SMART

KIT BACIA COM CAIXA + ASSENTO TERMOFIXO SOFTCLOSE® + COMPLEMENTOS DE INSTALAÇÃO

1167230XX1300

Cores Brilho

01 Branco

1167230XX1308

Cores Matte

07 Stone **08** Carbon **62** Blanco Mate **65** Beige

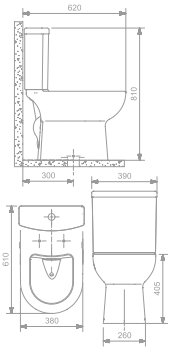

BACIA PARA CAIXA

1163510XX0300

CAIXA ECOFLUSH® 3/6 LITROS

1165600XX5300

ASSENTO ORIGINAL TERMOFIXO SOFTCLOSE®

3169830XX0300

Cores Brilho

01 Branco **02** Preto **59** Pergamon

BACIA PARA CAIXA

1163510XX0308

CAIXA ECOFLUSH® 3/6 LITROS

1165600XX5308

ASSENTO ORIGINAL TERMOFIXO SOFTCLOSE®

3169830XX0308

Cores Matte

07 Stone **08** Carbon **62** Blanco Mate **65** Beige

Compatível também com:

3129880XX0300 ASSENTO ORIGINAL PP SoftClose®

3129810XX0100 ASSENTO ORIGINAL PP

KIT BACIA COM CAIXA + ASSENTO PP SOFTCLOSE® + COMPLEMENTOS DE INSTALAÇÃO

1167230XX0300

Cores Brilho

01 Branco **02** Preto **59** Pergamon

KIT BACIA CONVENCIONAL + ASSENTO TERMOFIXO SOFTCLOSE® + COMPLEMENTOS DE INSTALAÇÃO

1167270XX0300

Cores Brilho

01 Branco

1167230XX1308

Cores Matte

07 Stone **08** Carbon **62** Blanco Mate **65** Beige

SMART

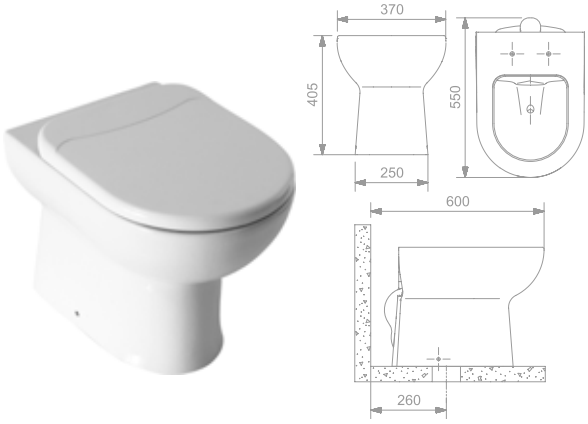

KIT BACIA CONVENCIONAL + ASSENTO PP SOFTCLOSE® + COMPLEMENTOS DE INSTALAÇÃO

1167270XX1300

Cores Brilho

01 Branco **02** Preto **59** Pergamon

BACIA CONVENCIONAL

1163010XX0300

ASSENTO ORIGINAL TERMOFIXO SOFTCLOSE®

3169830XX0300

Cores Brilho

01 Branco **02** Preto **59** Pergamon

BACIA CONVENCIONAL

1163010XX0308

ASSENTO ORIGINAL TERMOFIXO SOFTCLOSE®

3169830XX0308

Cores Matte

07 Stone **08** Carbon **62** Blanco Mate **65** Beige

Compatível também com:

3129880XX0300 ASSENTO ORIGINAL PP SoftClose®
3129810XX0100 ASSENTO ORIGINAL PP

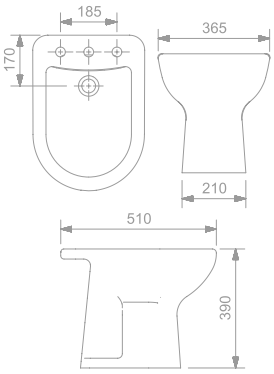

BIDÊ 03 FUROS COM DUCHA

1124000XX0300

Cores Brilho

01 Branco **59** Pergamon

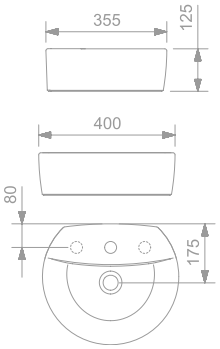

CUBA DE APOIO 400X355 COM MESA

1160850003300

Cores Brilho

01 Branco

ELITE

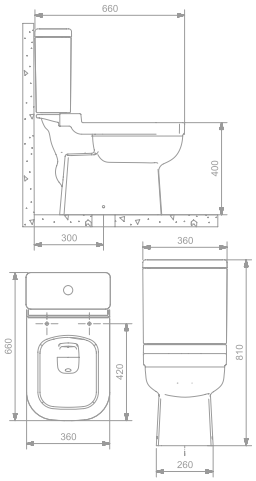

KIT BACIA COM CAIXA + ASSENTO PP SOFTCLOSE® + COMPLEMENTOS DE INSTALAÇÃO

1747230XX0300

Cores Brilho

01 Branco **02** Preto

BACIA PARA CAIXA

1743530XX0300

CAIXA ECOFLUSH® 3/6 LITROS

1745700XX5300

ASSENTO ORIGINAL PP SOFTCLOSE®

3749880XX0300

Cores Brilho

01 Branco **02** Preto

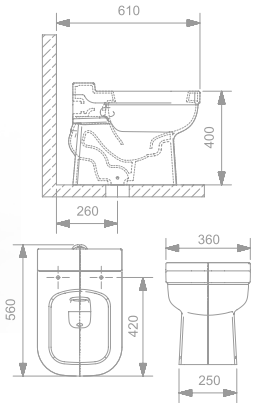

KIT BACIA CONVENCIONAL + ASSENTO PP SOFTCLOSE® + COMPLEMENTOS DE INSTALAÇÃO

1747270XX0300

Cores Brilho

01 Branco **02** Preto

BACIA CONVENCIONAL

1743030XX0300

ASSENTO ORIGINAL PP SOFTCLOSE®

3749880XX0300

Cores Brilho

01 Branco **02** Preto

ELITE

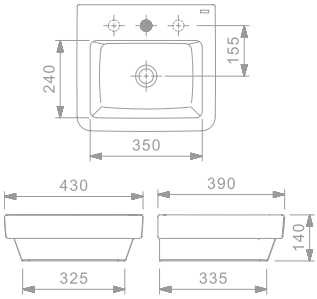

CUBA DE SOBREPOR 430X390 COM MESA

1741310XX1300

Cores Brilho

01 Branco **02** Preto

VIP

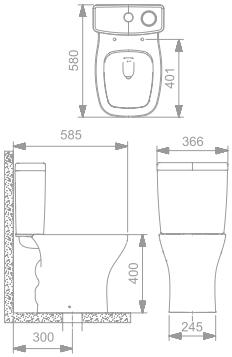

KIT BACIA COM CAIXA RIMLESS + ASSENTO PP SOFTCLOSE® + COMPLEMENTOS DE INSTALAÇÃO

1977230010300

Cores Brilho

01 Branco

*Caixa acoplada com tecnologia Smart Clean® | Harpic

BACIA PARA CAIXA

1973650010300

CAIXA ECOFLUSH® 3/6 LITROS COM SMART CLEAN® | HARPIC

1555700015301

ASSENTO ORIGINAL PP SOFTCLOSE®

9209880010300

Cores Brilho

01 Branco

Compatível também com:

1555700017301 CAIXA EcoFlush® 3/6 LITROS TOUCHLESS

LIFE

KIT BACIA COM CAIXA + ASSENTO PP + COMPLEMENTOS DE INSTALAÇÃO

1987230010300

Cores Brilho

01 Branco

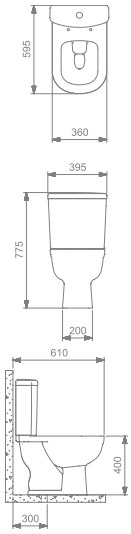

BACIA PARA CAIXA

198351XX10300

CAIXA M ECOFLUSH® 3/6 LITROS

1555600015300

ASSENTO ORIGINAL PP SOFTCLOSE®

3989880010300

Cores Brilho

01 Branco

Compatível também com:

3989810010300 ASSENTO ORIGINAL PP PLUS

KIT BACIA CONVENCIONAL + ASSENTO PP SOFCLOSE® + COMPLEMENTOS DE INSTALAÇÃO

1987270010300

Cores Brilho

01 Branco

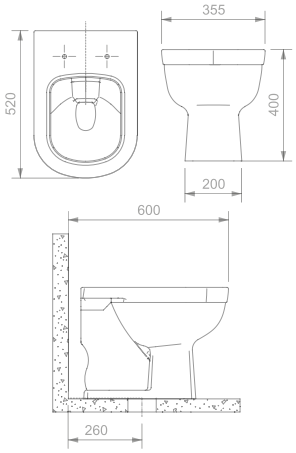

BACIA CONVENCIONAL

1983010010300

ASSENTO ORIGINAL PP SOFTCLOSE®

3989880010300

Cores Brilho

01 Branco

Compatível também com:

3989810010300 ASSENTO ORIGINAL PP PLUS

LIFE

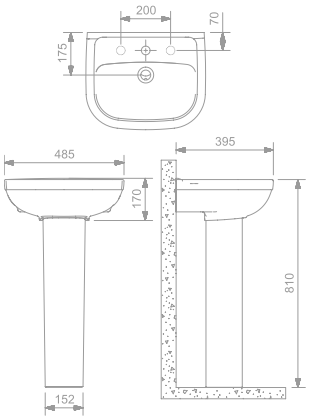

LAVATÓRIO PARA COLUNA 485X395 FURO CENTRAL SEM LADRÃO

1980010011300

COLUNA SUSPENSA PARA LAVATÓRIO

1662020010300

Cores Brilho

01 Branco

Compatível também com:

1662010010300 COLUNA PARA LAVATÓRIO

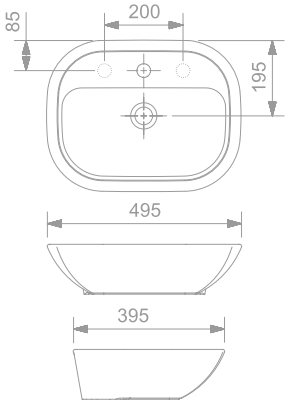

CUBA APOIO 495X395 COM MESA

1980850013300

Cores Brilho

01 Branco

FIT PLUS

KIT BACIA COM CAIXA + ASSENTO PP SOFTCLOSE® + COMPLEMENTOS DE INSTALAÇÃO

1667230XX0300

Cores Brilho

01 Branco **02** Preto **29** Água Marinha **59** Pergamon
77 Cinza Prata

KIT BACIA CONVENCIONAL + ASSENTO PP SOFTCLOSE® + COMPLEMENTOS DE INSTALAÇÃO

1667270XX0300

Cores Brilho

01 Branco **02** Preto **29** Água Marinha **59** Pergamon
77 Cinza Prata

BACIA PARA CAIXA

1663510XX0300

CAIXA ECOFLUSH® 3/6 LITROS

1665600XX5300

ASSENTO ORIGINAL TERMOFIXO SOFTCLOSE® CLOSE

9669880XX0300

Cores Brilho

01 Branco **02** Preto **29** Água Marinha **59** Pergamon
77 Cinza Prata

Compatível também com:

3669840010300 ASSENTO ORIGINAL FIT CONFORT
9669880XX0300 ASSENTO ORIGINAL PP FIT PLUS SOFTCLOSE®
9669810011300 ASSENTO ORIGINAL PP FIT PLUS

BACIA CONVENCIONAL

1663010XX0300

ASSENTO ORIGINAL TERMOFIXO SOFTCLOSE®

9669880XX0300

Cores Brilho

01 Branco **02** Preto **29** Água Marinha **59** Pergamon
77 Cinza Prata

Compatível também com:

3669840010300 ASSENTO ORIGINAL FIT CONFORT
9669880XX0300 ASSENTO ORIGINAL PP FIT PLUS SOFTCLOSE®
9669810011300 ASSENTO ORIGINAL PP FIT PLUS

KIT CUBA DE APOIO FIT + TORNEIRA BICA BAIXA BASIC + COMPLEMENTOS DE INSTALAÇÃO

166725XX10300

Cores Brilho

01 Branco

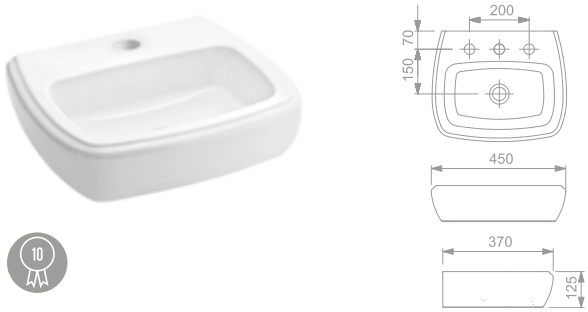

CUBA APOIO RETANGULAR 450X370 COM MESA

1660730XX3300

Cores Brilho

01 Branco **02** Preto **59** Pergamon

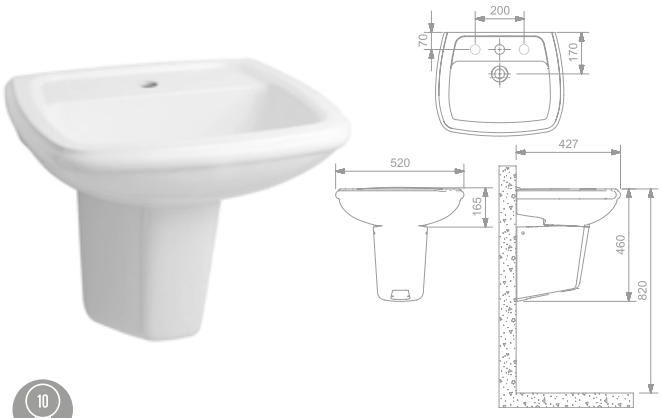

LAVATÓRIO PARA COLUNA 520X430 FURO CENTRAL SEM LADRÃO

1660060XX1300

COLUNA SUSPENSA PARA LAVATÓRIO

1662020XX0300

Cores Brilho

01 Branco **02** Preto **29** Água Marinha **59** Pergamon **77** Cinza Prata

Compatível também com:

1662010XX0300 COLUNA PARA LAVATÓRIO

CITY

KIT BACIA COM CAIXA + ASSENTO PP SOFTCLOSE® + COMPLEMENTOS DE INSTALAÇÃO /HARPIC

120723001030O

Cores Brilho

01 Branco

BACIA PARA CAIXA

1645600XX5300

CAIXA P ECOFLUSH® 3/6 LITROS

1645600XX5300

ASSENTO ORIGINAL PP SOFTCLOSE® CLOSE

9209880XX0300

Cores Brilho

01 Branco **02** Preto **59** Pergamon **77** Cinza Prata

Compatível também com:

1555700015301 CAIXA 3/6 LITROS HARPIC SMARTCLEAN
1555700017301 CAIXA 3/6 LITROS TOUCHLESS HARPIC

BACIA COM CAIXA P + ASSENTO PP SOFTCLOSE® + COMPLEMENTOS DE INSTALAÇÃO

1207230XX2300

Cores Brilho

01 Branco **02** Preto **59** Pergamon **77** Cinza Prata

KIT BACIA CONVENCIONAL + ASSENTO PP SOFTCLOSE® + COMPLEMENTOS DE INSTALAÇÃO

1207270XX0300

Cores Brilho

01 Branco **02** Preto **59** Pergamon **77** Cinza Prata

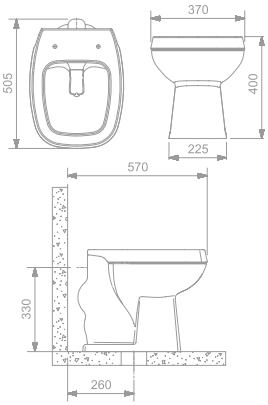

BACIA CONVENCIONAL

1203010XX0300

ASSENTO ORIGINAL PP SOFTCLOSE®

9209880XX03000

Cores Brilho

01 Branco **02** Preto **59** Pergamon **77** Cinza Prata

LAVATÓRIO PARA COLUNA 495X410 FURO CENTRAL SEM LADRÃO

1200010XX1300

COLUNA SUSPENSA PARA LAVATÓRIO

1202020XX0300

Cores Brilho

01 Branco **02** Preto **59** Pergamon **77** Cinza Prata

Compatível também com:

1202010XX0300 COLINA PARA LAVATÓRIO

LIKE

KIT BACIA COM CAIXA + ASSENTO PP + COMPLEMENTOS DE INSTALAÇÃO

1647230XX0300

Cores Brilho

01 Branco **59** Pergamon

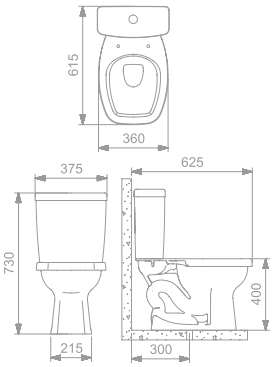

BACIA PARA CAIXA

1643550XX0300

CAIXA ECOFLUSH® 3/6 LITROS COM SMART CLEAN HARPIC

1555700015301

ASSENTO ORIGINAL PP SOFTCLOSE®

9209880XX0300

Cores Brilho

01 Branco **59** Pergamon

Compatível também com:

1555700017301 CAIXA 3/6 LITROS TOUCHLESS HARPIC
1645100015300 CAIXA EcoFlush® 3/6 LITROS ACIONAMENTO LATERAL
1645600XX5300 CAIXA EcoFlush® 3/6 LITROS
1645600XX3300 CAIXA 6 LITROS
9509810XX0100 ASSENTO ORIGINAL PP

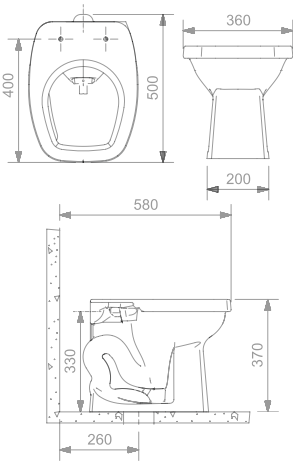

BACIA CONVENCIONAL

1643050XX0300

ASSENTO ORIGINAL PP SOFTCLOSE®

9209880XX0300

Cores Brilho

01 Branco **59** Pergamon

Compatível também com:

9509810XX0100 ASSENTO ORIGINAL PP

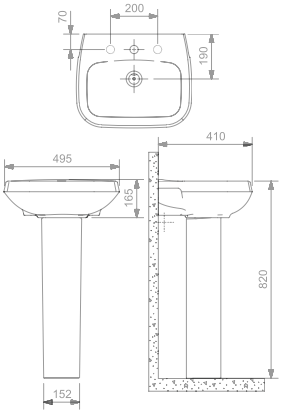

LAVATÓRIO PARA COLUNA 495X410 FURO CENTRAL SEM LADRÃO

1640010XX1300

COLUNA SUSPENSA PARA LAVATÓRIO

1642020XX0300

Cores Brilho

01 Branco **59** Pergamon

Compatível também com:

1642010XX0300 COLUNA PARA LAVATÓRIO

NET

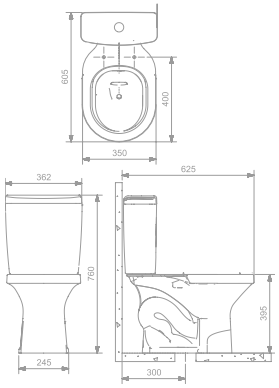

KIT BACIA COM CAIXA RIMLESS + ASSENTO PP + COMPLEMENTOS DE INSTALAÇÃO

1927230010300

Cores Brilho

01 Branco

BACIA PARA CAIXA RIMLESS

1923640010300

CAIXA 3/6 LITROS ECOFLUSH®

1645600015300

ASSENTO ORIGINAL PP

9929810010300

Cores Brilho

01 Branco

Compatível também com:

1555700015301 CAIXA 3/6 LITROS HARPIC SMARTCLEAN
1555700017301 CAIXA 3/6 LITROS TOUCHLESS HARPIC

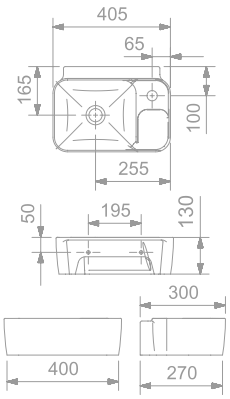

LAVATÓRIO APOIO/SUSPENSA 400X300

1920360011300

Cores Brilho

01 Branco

AZÁLEA

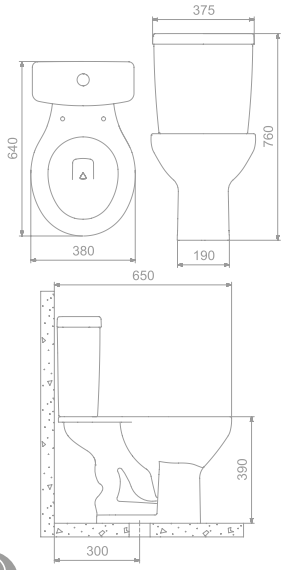

KIT BACIA COM CAIXA + ASSENTO PP SOFTCLOSE® + COMPLEMENTOS DE INSTALAÇÃO

1917230010300

Cores Brilho

01 Branco

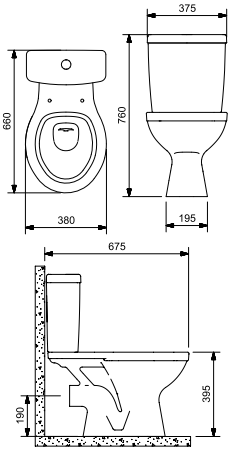

BACIA PARA CAIXA SAIDA HORIZONTAL

1913570XX1300

CAIXA ECOFLUSH® 3/6 LITROS

1555700XX5300

ASSENTO ORIGINAL PP SOFTCLOSE® UNIVERSAL

9909880010100

Cores Brilho

01 Branco

Compatível também com:

1555700015301 CAIXA 3/6 LITROS HARPIC SMARTCLEAN
1555700017301 CAIXA 3/6 LITROS TOUCHLESS HARPIC
3909840010100 ASSENTO ORIGINAL CONFORT
3909860010100 ASSENTO ORIGINAL CONFORT PLUS
9909810XX0300 ASSENTO ORIGINAL PP ECO UNIVERSAL

BACIA PARA CAIXA

1913510XX0300

CAIXA ECOFLUSH® 3/6 LITROS

1555700XX5300

ASSENTO ORIGINAL PP SOFTCLOSE® UNIVERSAL

9909880010100

Cores Brilho

01 Branco **02** Preto **59** Pergamon **77** Cinza Prata

Compatível também com:

1555700015301 CAIXA 3/6 LITROS HARPIC SMARTCLEAN
1555700017301 CAIXA 3/6 LITROS TOUCHLESS HARPIC
3909840010100 ASSENTO ORIGINAL CONFORT
3909860010100 ASSENTO ORIGINAL CONFORT PLUS
9909810XX0300 ASSENTO ORIGINAL PP ECO UNIVERSAL

KIT BACIA CONVENCIONAL + ASSENTO PP SOFTCLOSE® + COMPLEMENTOS DE INSTALAÇÃO

1917270010300

Cores Brilho

01 Branco

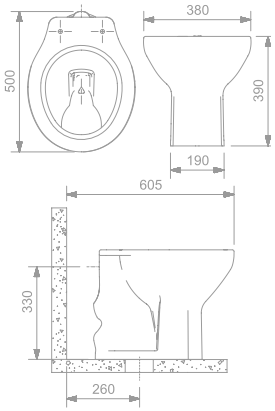

BACIA CONVENCIONAL

1913010XX0300

ASSENTO ORIGINAL PP SOFTCLOSE® UNIVERSAL

9909880010100

Cores Brilho

01 Branco **02** Preto **59** Pergamon **77** Cinza Prata

Compatível também com:

9909880010100 ASSENTO ORIGINAL PP SOFTCLOSE® UNIVERSAL
9909810XX0300 ASSENTO ORIGINAL PP ECO UNIVERSAL
3909860010100 ASSENTO ORIGINAL CONFORT PLUS

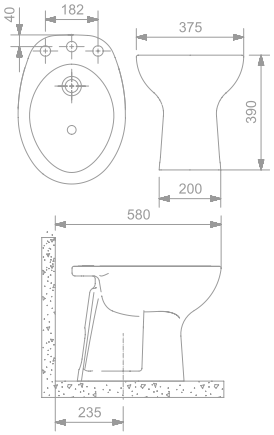

BIDÊ 03 FUROS COM DUCHA

1914300XX0300

Cores Brilho

01 Branco **02** Preto **59** Pergamon

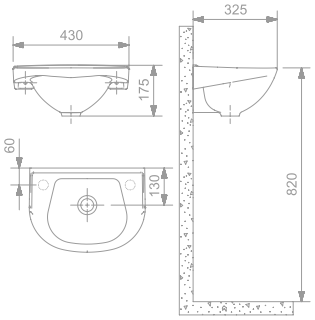

LAVATÓRIO SUSPENSO 430X325 FURO APONTADO SEM LADRÃO

1910380XX3300

Cores Brilho

01 Branco **02** Preto **59** Pergamon **77** Cinza Prata

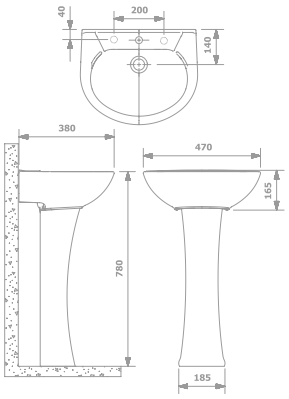

LAVATÓRIO PARA COLUNA 470X380 FURO CENTRAL SEM LADRÃO

1910070XX1300

COLUNA PARA LAVATÓRIO

1912010XX0300

Cores Brilho

01 Branco **02** Preto **59** Pergamon **77** Cinza Prata

SAVEIRO

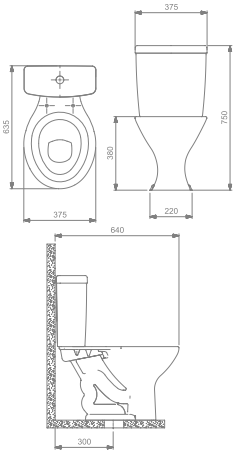

BACIA PARA CAIXA

1023550XX0300

CAIXA ECOFLUSH® 3/6 LITROS

1555700XX5300

ASSENTO ORIGINAL ECO UNIVERSAL

9909810XX0300

Cores Brilho

01 Branco **02** Preto **03** Cinza **50** Ocre
59 Pergamon **77** Cinza Prata

Compatível também com:

1555700015301 CAIXA 3/6 LITROS HARPIC SMARTCLEAN
1555700017301 CAIXA 3/6 LITROS TOUCHLESS HARPIC
1555700XX2300 CAIXA 6 LITROS
3909840010100 ASSENTO ORIGINAL CONFORT
3909860010100 ASSENTO ORIGINAL CONFORT PLUS

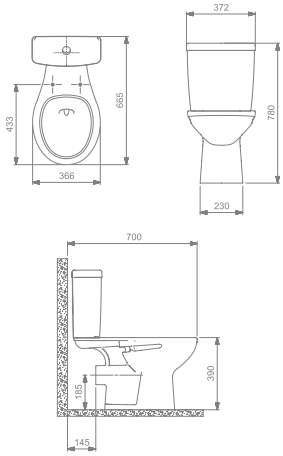

BACIA PARA CAIXA COM SAÍDA HORIZONTAL

1023570010300

CAIXA ECOFLUSH® 3/6 LITROS

1025700015300

ASSENTO ORIGINAL PP ECO UNIVERSAL

9909810010300

Cores Brilho

01 Branco

Compatível também com:

1555700015301 CAIXA 3/6 LITROS HARPIC SMARTCLEAN
1555700017301 CAIXA 3/6 LITROS TOUCHLESS HARPIC
1555700XX2300 CAIXA 6 LITROS
3909840010100 ASSENTO ORIGINAL CONFORT
3909860010100 AASSENTO ORIGINAL CONFORT PLUS

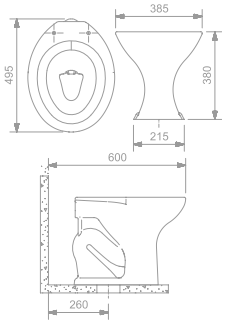

BACIA CONVENCIONAL

1023030XX0300

ASSENTO ORIGINAL PP ECO UNIVERSAL

9909810XX0300

Cores Brilho

01 Branco **02** Preto **03** Cinza **50** Ocre
59 Pergamon **77** Cinza Prata

Compatível também com:

3909840010100 ASSENTO ORIGINAL CONFORT
3909860010100 ASSENTO ORIGINAL CONFORT PLUS

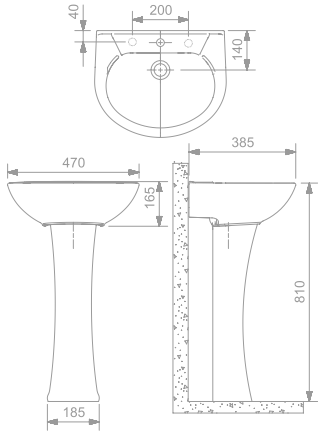

LAVATÓRIO PARA COLUNA 470X385 FURO CENTRAL SEM LADRÃO

1020070XX0300

COLUNA PARA LAVATÓRIO

1022010XX0300

Cores Brilho

01 Branco **02** Preto **03** Cinza **50** Ocre
59 Pergamon **77** Cinza Prata

ACESSO

KIT BACIA COM CAIXA + ASSENTO PP + COMPLEMENTOS DE INSTALAÇÃO

1317230010300

Cores Brilho

01 Branco

KIT BACIA CONVENCIONAL + ASSENTO PP + COMPLEMENTOS DE INSTALAÇÃO

1317270010300

Cores Brilho

01 Branco

*A linha Acesso com abertura é indicada para clínicas, hospitais e residências.

KIT BACIA COM CAIXA ACIONAMENTO LATERAL + ASSENTO PP + COMPLEMENTOS DE INSTALAÇÃO

1317230012300

Cores Brilho

01 Branco

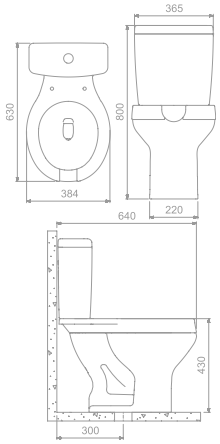

BACIA PARA CAIXA COM ABERTURA FRONTAL

1313590010300

CAIXA ECOFLUSH® 3/6 LITROS

1555700015100

ASSENTO ORIGINAL PP

3319810010100

Cores Brilho

01 Branco

Compatível também com:

1555700015301 CAIXA 3/6 LITROS HARPIC SMARTCLEAN
1555700017301 CAIXA 3/6 LITROS TOUCHLESS HARPIC
1505100015100 CAIXA PARA ACOPLAR ACIONAMENTO LATERAL

ACESSO

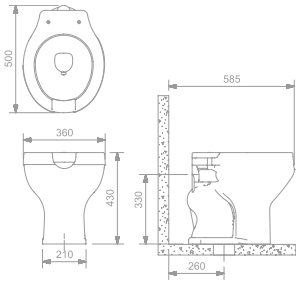

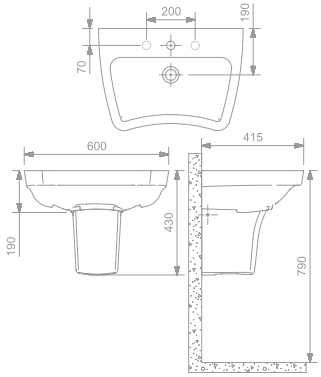

BACIA CONVENCIONAL COM ABERTURA

1313090010300

ASSENTO ORIGINAL PP

3319810010100

Cores Brilho

01 Branco

*A linha Acesso com abertura é indicada para clínicas, hospitais e residências.

LAVATÓRIO PARA COLUNA 600X415 COM MESA

1310550011300

COLUNA SUSPENSA PARA LAVATÓRIO

1562020010300

Cores Brilho

01 Branco

ACESSO CONFORT

KIT BACIA COM CAIXA + ASSENTO PP SOFTCLOSE® + COMPLEMENTOS DE INSTALAÇÃO

1317230011300

Cores Brilho

01 Branco

KIT BACIA COM CAIXA ACIONAMENTO LATERAL + ASSENTO PP SOFTCLOSE® + COMPLEMENTOS DE INSTALAÇÃO

1317230013300

Cores Brilho

01 Branco

*A linha Acesso Confort é indicada para residências, banheiros de uso público e coletivo conforme norma ABNT 9050

ACESSO CONFORT

KIT BACIA CONVENCIONAL + ASSENTO PP SOFTCLOSE® + COMPLEMENTOS DE INSTALAÇÃO

1317270011300

Cores Brilho

01 Branco

BACIA PARA CAIXA SEM ABERTURA FRONTAL

1313600010300

CAIXA ECOFLUSH® 3/6 LITROS

1555700015100

ASSENTO ORIGINAL PP SOFTCLOSE® UNIVERSAL

9909880010100

Cores Brilho

01 Branco

Compatível também com:

1555700015301 CAIXA 3/6 LITROS HARPIC SMARTCLEAN
1555700017301 CAIXA 3/6 LITROS TOUCHLESS HARPIC
1505100015100 CAIXA PARA ACOPLAR ACIONAMENTO LATERAL
3909840010100 ASSENTO ORIGINAL CONFORT
3909860010100 ASSENTO ORIGINAL CONFORT PLUS

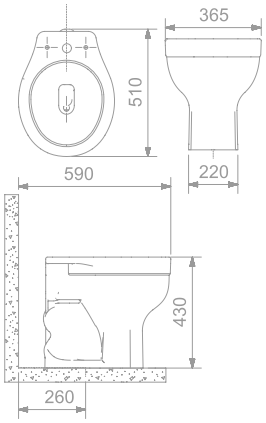

BACIA CONVENCIONAL SEM ABERTURA ACESSO

1313100010300

ASSENTO ORIGINAL PP SOFTCLOSE® UNIVERSAL

9909880010100

Cores Brilho

01 Branco

Compatível também com:

3909840010100 ASSENTO ORIGINAL CONFORT
3909860010100 ASSENTO ORIGINAL CONFORT PLUS

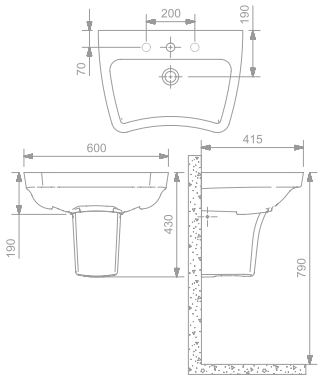

LAVATÓRIO PARA COLUNA 600X415 COM MESA

1310550011300

COLUNA SUSPENSA PARA LAVATÓRIO

1562020010300

Cores Brilho

01 Branco

*A linha Acesso Confort é indicada para residências, banheiros de uso público e coletivo conforme norma ABNT 9050

KIDS

KIT BACIA COM CAIXA + ASSENTO PP + COMPLEMENTOS DE INSTALAÇÃO

1087230010300

Cores Brilho

01 Branco

BACIA PARA CAIXA

1082550010300

CAIXA ECOFLUSH® 3/6 LITROS

1085700015300

ASSENTO ORIGINAL PP

3089810010100

Cores Brilho

01 Branco

KIT BACIA CONVENCIONAL + ASSENTO PP + COMPLEMENTOS DE INSTALAÇÃO

1087270010300

Cores Brilho

01 Branco

BACIA CONVENCIONAL

1082540010300

ASSENTO ORIGINAL PP

3089810010100

Cores Brilho

01 Branco

TANQUES

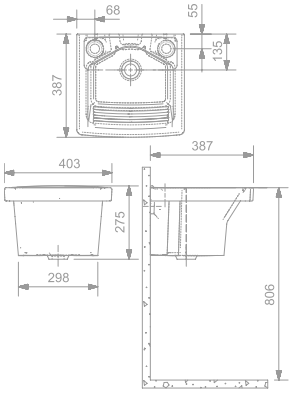

TANQUE PP 403X377 FURO APONTADO SEM LADRÃO

1512670013300

Cores Brilho

01 Branco

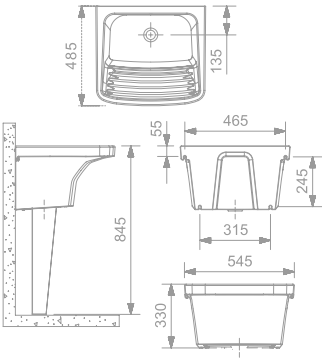

TANQUE M 545X485 SEM MESA

1512650013300

Cores Brilho

01 Branco

Compatível também com:

1512030010300 COLUNA PARA TANQUE

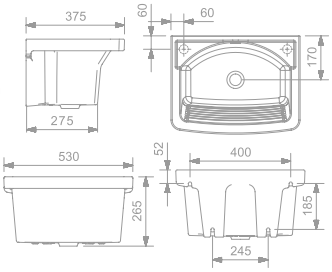

TANQUE P 530X375 FURO APONTADO SEM LADRÃO

1512630013300

Cores Brilho

01 Branco

Compatível também com:

1512030010300 COLUNA PARA TANQUE

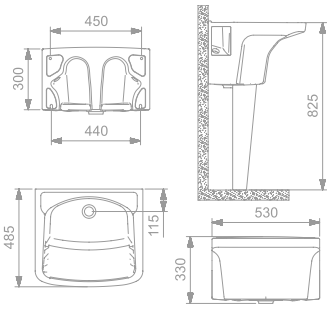

TANQUE M BUILDERS 545X485 FURO APONTADO SEM LADRÃO

1512680013300

Cores Brilho

01 Branco

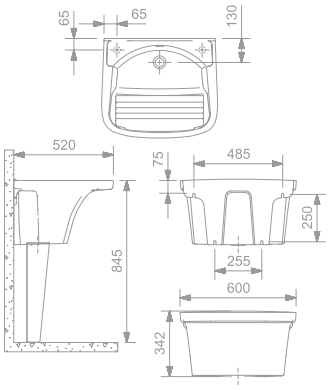

TANQUE G 600X520 COM MESA

1512660013300

Cores Brilho

01 Branco

Compatível também com:

1512030010300 COLUNA PARA TANQUE

TANQUES

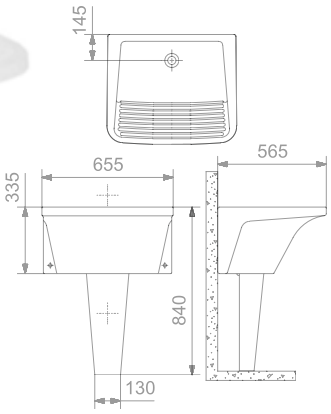

TANQUE GG 655X565 SEM FURO SEM LADRÃO

1512620017300

Cores Brilho

01 Branco

Compatível também com:

1512030010300 COLUNA PARA TANQUE

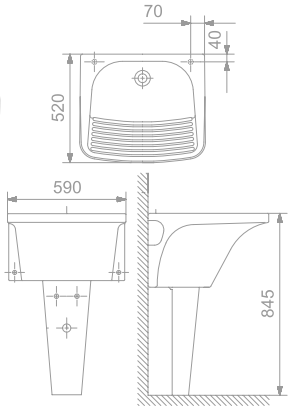

TANQUE G BUILDERS 590X520 FURO APONTADO SEM LADRÃO

1512640013300

Cores Brilho

01 Branco

Compatível também com:

1512030010300 COLUNA PARA TANQUE

PRO

KIT MICTÓRIO ECO + VÁLVULA + COMPLEMENTOS DE INSTALAÇÃO

1087240010300

Cores Brilho

01 Branco

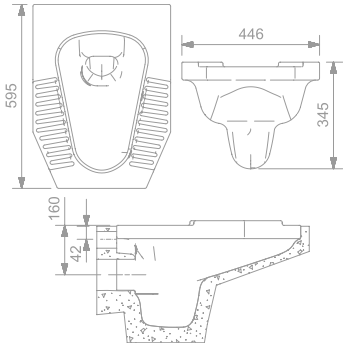

BACIA TURCA

1082510010300

Cores Brilho

01 Branco

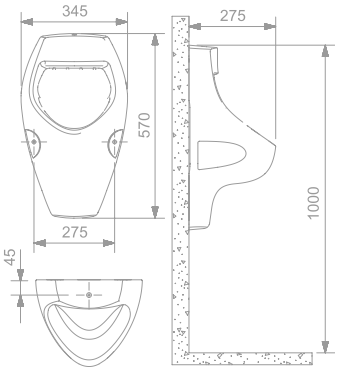

MICTÓRIO COM SIFÃO ECO

1082850010300

Cores Brilho

01 Branco

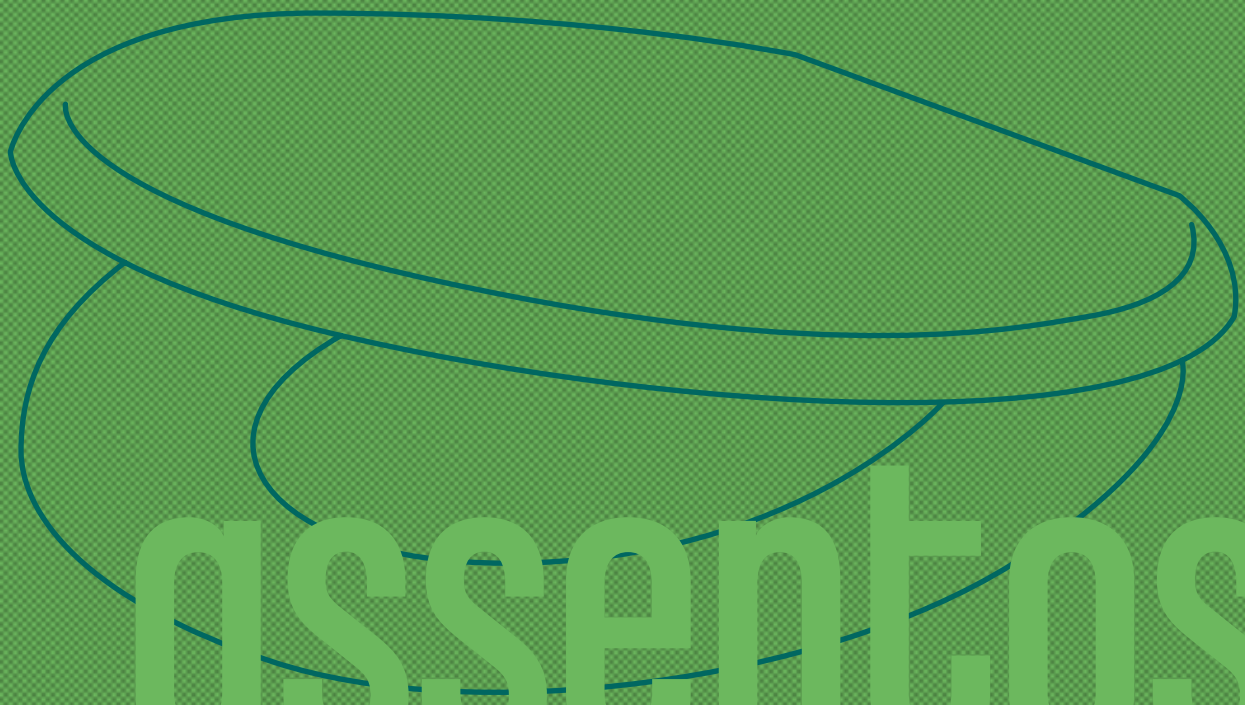

assentos

OS ASSENTOS CELITE POSSUEM DIFERENCIAIS EM TECNOLOGIA E MATÉRIA-PRIMA QUE GARANTEM CONFORTO E COMODIDADE, ALÉM DE TEREM A COMPATIBILIDADE PERFEITA COM AS BACIAS SANITÁRIAS DA MARCA.

TERMOFIXO (tipo de resina)

- Alta durabilidade
- Alta resistência a riscos
- Fácil instalação
- Não acumula sujeira
- Sistema antiderrapante
- SoftClose®: Fechamento suave da tampa e assento

PP (polipropileno)

- Fácil instalação e higienização
- Fixação de alta resistência
- Sistema antiderrapante
- Não acumula sujeira
- Opções com SoftClose® Fechamento suave da tampa e assento

ASSENTOS

ASSENTOS

ASSENTO ORIGINAL TERM SOFTCLOSE® CELITE SLIM

3329830011300 | FÁCIL REMOÇÃO

Cores Brilho
- **01** Branco

ASSENTO ORIGINAL TERMOFIXO SOFTCLOSE® CELITE SLIM

3329830XX1308

Cores Brilho
- **01** Branco

3169830XX0308

Cores Matte
- **07** Stone
- **08** Carbon
- **62** Blanco Mate
- **65** Beige

ASSENTO ORIGINAL TERMOFIXO SOFTCLOSE® SMART

3169830XX0300

Cores Brilho
- **01** Branco

3169830XX0308

Cores Matte
- **07** Stone
- **08** Carbon
- **62** Blanco Mate
- **65** Beige

ASSENTO ORIGINAL PP SMART

3129810XX0100

Cores Brilho
- **01** Branco
- **02** Preto
- **59** Pergamon

ASSENTO ORIGINAL PP SOFTCLOSE® ELITE

3749880XX0300

Cores Brilho
- **01** Branco
- **02** Preto

ASSENTO ORIGINAL PP SOFTCLOSE® VIP

9209880010300

Cores Brilho
- **01** Branco

ASSENTO ORIGINAL PP SOFTCLOSE® LIFE

3989880010300

ASSENTO ORIGINAL PP PLUS LIFE

3989810010300

Cores Brilho
- **01** Branco

ASSENTO ORIGINAL TERMOFIXO SOFTCLOSE® FIT PLUS

3669830XX0300

Cores Brilho
- **01** Branco
- **02** Preto
- **29** Água Marinha
- **59** Pergamon
- **77** Cinza Prata

ASSENTO ORIGINAL PP FIT PLUS SOFTCLOSE® FIT PLUS

9669880XX0300

Cores Brilho
- **01** Branco
- **02** Preto
- **29** Água Marinha
- **59** Pergamon
- **77** Cinza Prata

ASSENTO ORIGINAL FIT PLUS CONFORT

3669840010300

ASSENTO ORIGINAL PP FIT PLUS

9669810011300

Cores Brilho

01 Branco

ASSENTO ORIGINAL PP SOFTCLOSE® CITY

9209880XX0300

ASSENTO ORIGINAL PP CITY

3209810XX1300

Cores Brilho

01 Branco **02** Preto **59** Pergamon **77** Cinza Prata

ASSENTO ORIGINAL PP SOFTCLOSE® LIKE

9209880XX0300

Cores Brilho

01 Branco **59** Pergamon

ASSENTO ORIGINAL PP NET

9929810010300

Cores Brilho

01 Branco

ASSENTO ORIGINAL PP ECO UNIVERSAL - AZÁLEA / SAVEIRO

9909810XX0300

Cores Matte

01 Branco **02** Preto **59** Pergamon **77** Cinza Prata

ASSENTO ORIGINAL CONFORT - AZÁLEA / SAVEIRO / ACESSO CONFORT

3909840010100 | SOPRADO

Cores Brilho

01 Branco

ASSENTO ORIGINAL CONFORT PLUS - AZÁLEA / SAVEIRO / ACESSO CONFORT

3909860010100 | ALMOFADADO

Cores Brilho

01 Branco

ASSENTO ORIGINAL PP ACESSO

3319810010100

Cores Brilho

01 Branco

ASSENTO ORIGINAL PP KIDS

3089810010100

Cores Brilho

01 Branco

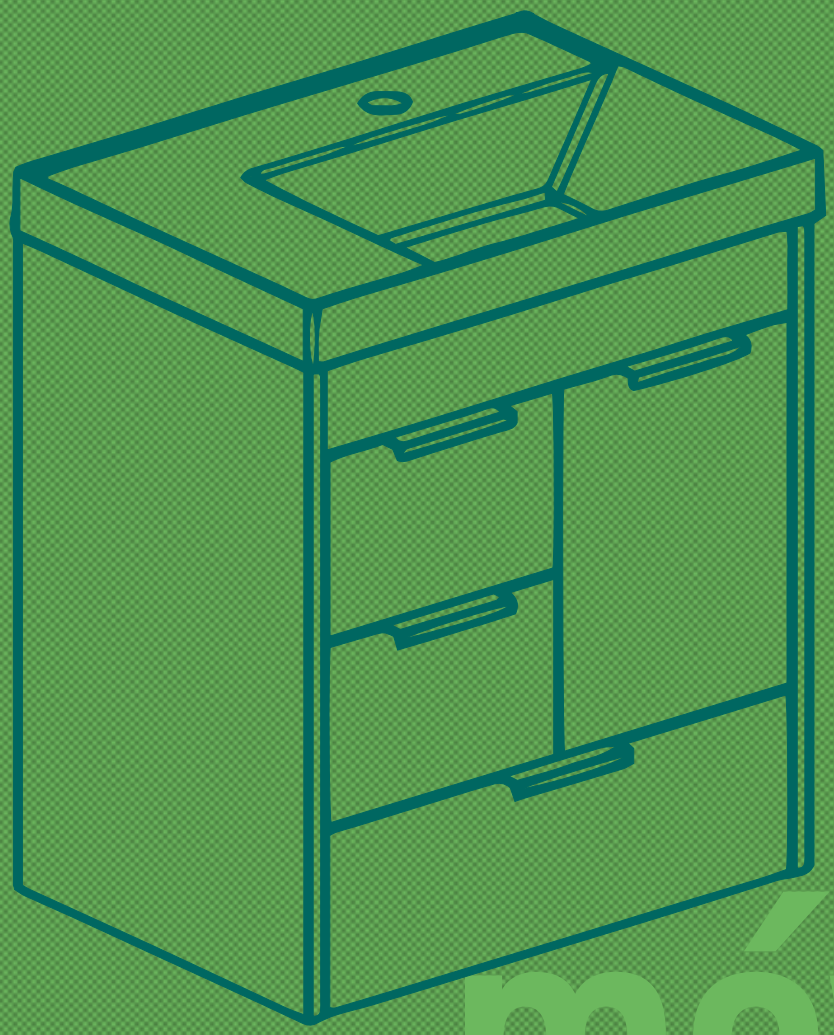

móveis

OS MÓVEIS DA CELITE FORAM FEITOS PARA DURAR. PRODUZIDOS COM A MAIS MODERNA TECNOLOGIA E COM MATÉRIA-PRIMA DE QUALIDADE, SÃO FÁCEIS DE INSTALAR E PERFEITOS PARA AJUDAR NA ORGANIZAÇÃO DO BANHEIRO.

GARANTIA

1 ano de garantia no móvel e 10 anos de garantia na cuba ou lavatório feito em louça sanitária

SEGURANÇA

Gavetas revestidas em PVC, protegem as bordas para evitar a infiltração de água = maior durabilidade

QUALIDADE

Dobradiça e corrediças de alta qualidade = evitam que enferrujem

BELEZA

Cubas e Lavatórios em louça sanitária = não amarelam

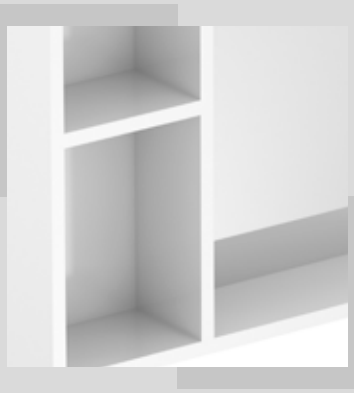

DURABILIDADE

Móveis produzidos em MDP, ou seja, menor risco de estufamento.

ESPELHO

Espelho não oxida = evita manchas pretas

FÁCIL INSTALAÇÃO

Não requer conhecimento prévio para a instalação

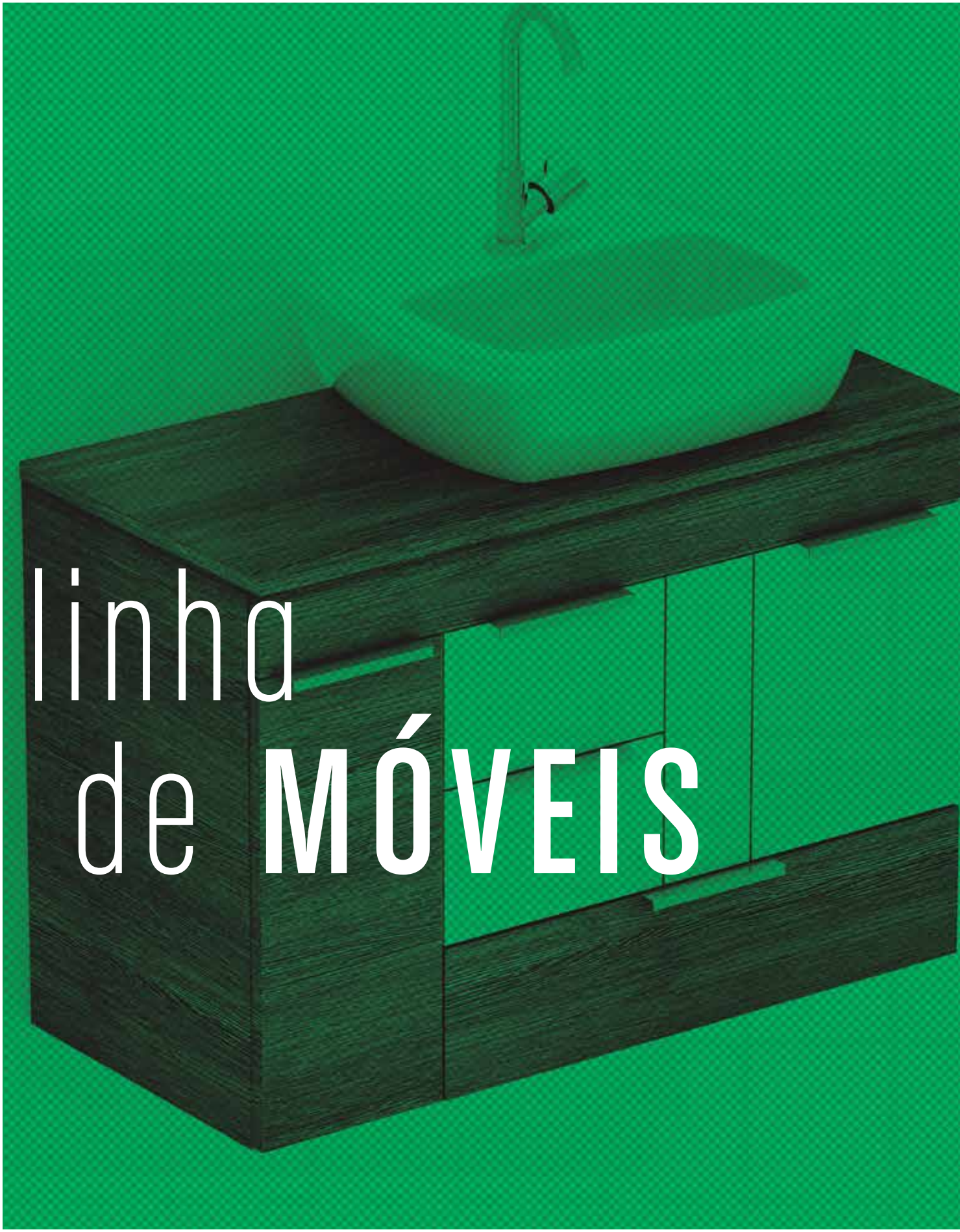

linha de **MÓVEIS**

CUBE

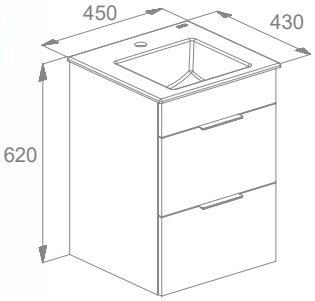

GABINETE INTEGRADO 2 GAVETAS 450X430 CUBE COM LAVATÓRIO

B60020M020 Carvalho/Branco

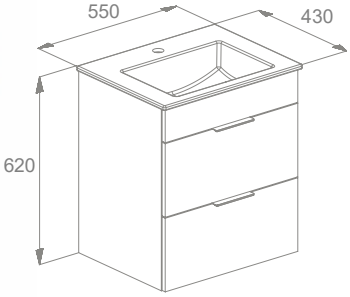

GABINETE INTEGRADO 2 GAVETAS 550X430 CUBE COM LAVATÓRIO

B60017M020 Wengue/Branco

B60018M020 Carvalho/Branco

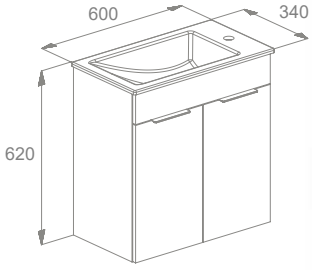

GABINETE INTEGRADO 2 PORTAS 600X340 CUBE COM LAVATÓRIO

B60009M020 Branco

B60022M020 Carvalho/Branco

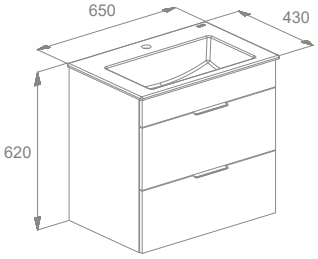

GABINETE INTEGRADO 2 GAVETAS 650X430 CUBE COM LAVATÓRIO

B60000M020 Branco

B60001M020 Wengue

B60002M020 Carvalho

FIT

GABINETE FIT 03 GAVETAS 01 PORTA 600X380 COM CUBA FIT

B60000M270	Branco	**B60002M270**	Wengue/Branco/Wengue
B60001M270	Wengue	**B60003M270**	Wengue/Branco/Branco

GABINETE FIT 03 GAVETAS 02 PORTAS 800X380 COM CUBA FIT

B60004M270	Branco	**B60006M270**	Wengue/Branco/Wengue
B60005M270	Wengue	**B60007M270**	Wengue/Branco/Branco

BASIC

GABINETE BASIC 1 PORTA E 03 GAVETAS 500X380 COM CUBA R1

B60057M090	Branco
B60058M090	Wengue
B60060M090	Wengue/Branco

GABINETE BASIC 1 GAVETA E 02 PORTAS 500X380 COM CUBA R1

B60053M090	Branco
B60054M090	Wengue
B60056M090	Wengue/Branco

BASIC

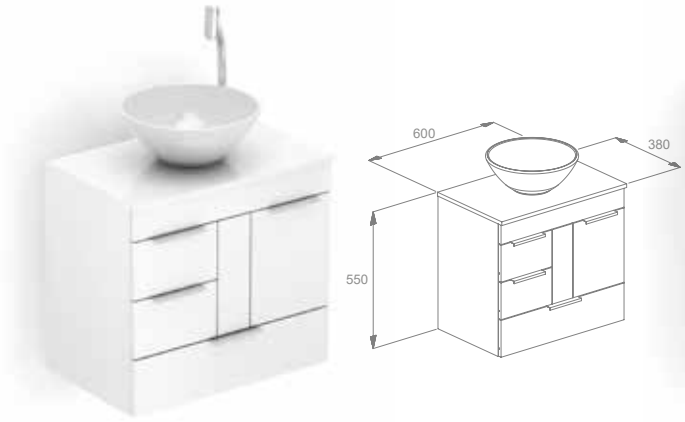

GABINETE BASIC 3 GAVETAS 01 PORTA 600X380 COM CUBA R1

B60061M090	Branco	
B60062M090	Wengue	
B60064M090	Wengue/Branco	

GABINETE BASIC 3 GAVETAS 01 PORTA 600X380 COM CUBA Q6

B60065M090	Branco	
B60066M090	Wengue	
B60068M090	Wengue/Branco	

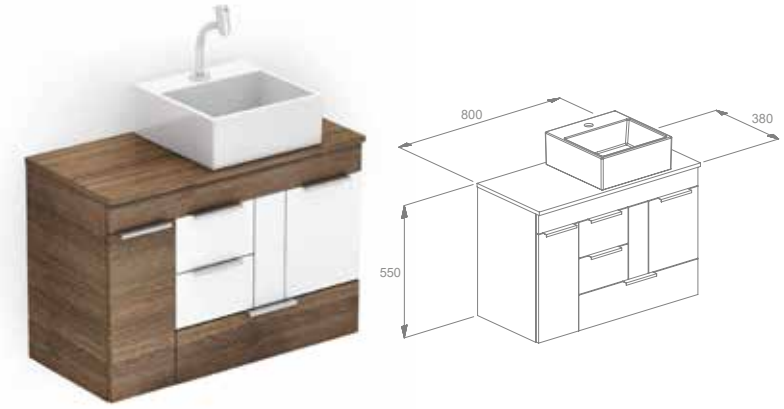

GABINETE BASIC 3 GAVETA 02 PORTAS 800X380 COM CUBA Q6

B60069M090	Branco	
B60070M090	Wengue	
B60072M090	Wengue/Branco	

NET

GABINETE NET 02 PORTAS E 01 GAVETA 500X360 COM CUBA, ESPELHO E PRATELEIRA

B60003M300 Branco
B60004M300 Branco/Wengue
B60005M300 Wengue

GABINETE NET 01 PORTA E 03 GAVETAS 500X360 COM CUBA, ESPELHO E PRATELEIRA

B60000M300 Branco
B60001M300 Branco/Wengue
B60002M300 Wengue

LIKE

GABINETE LIKE 01 PORTA 410X340 COM ESPELHO E PRATELEIRA

B60006M210 Carvalho / Branco
B60007M210 Carvalho / Carvalho

GABINETE LIKE PORTA/GAVETA 410X340 COM ESPELHO E PRATELEIRA

B60008M210 Carvalho / Branco
B60009M210 Carvalho / Carvalho

LIKE

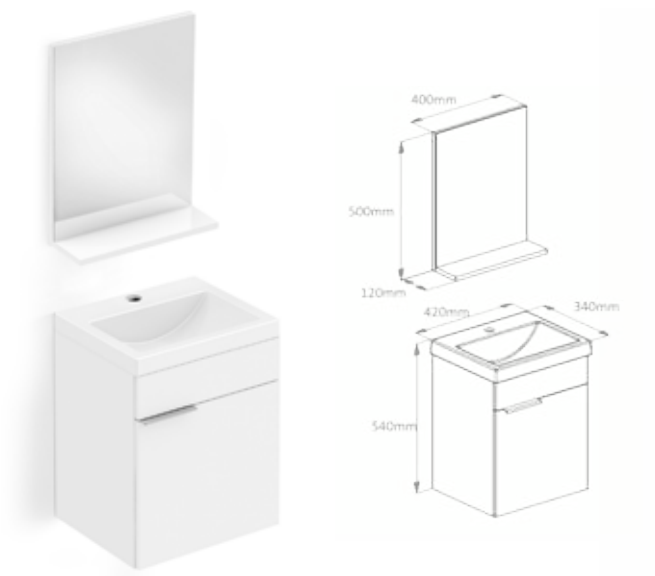

GABINETE LIKE 01 PORTA 410X340 COM CUBA, ESPELHO E PRATELEIRA

B60000M210	Branco	
B60002M210	Wengue	
B60001M210	Wengue / Branco	

GABINETE LIKE PORTA/GAVETA 410X340 COM CUBA, ESPELHO E PRATELEIRA

B60003M210	Branco	
B60005M210	Wengue	
B60004M210	Wengue / Branco	

GABINETE LIKE 01 PORTA E 03 GAVETAS 600X340 COM CUBA, ESPELHO, MÓDULO E PRATELEIRA

B60019M210	Branco	
B60021M210	Wengue	
B60020M210	Wengue / Branco	

GABIENTE LIKE 02 PORTAS E 01 GAVETA 600X340 COM CUBA, ESPELHO, MÓDULO E PRATELEIRA

B60016M210	Branco	
B60018M210	Wengue	
B60017M210	Wengue / Branco	

SAVEIRO

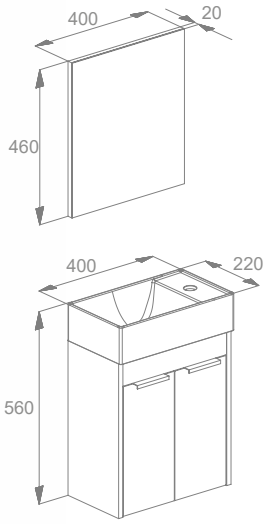

GABINETE SAVEIRO 2 PORTAS 400X220 COM CUBA E ESPELHO

B60000M260 Branco

B60001M260 Wengue / Branco

GABINETE PARA TANQUE

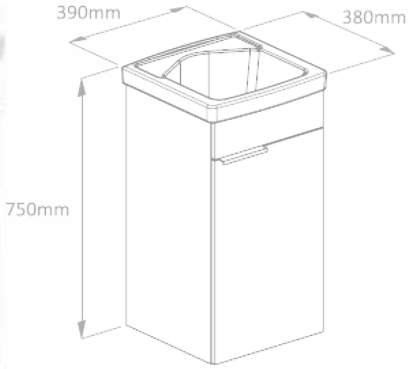

KIT TANQUE COM GABINETE 750X380X390

75X38X39 Branco

MULTI

ESPELHO COM BASE 540X580 MULTI PRATA

B60005M080

ESPELHO COM BASE 650X580 MULTI PRATA

B60006M080

ESPELHO COM BASE 800X580 MULTI PRATA

B60000M080

MODULO COLUNA 28X150 FLEX

B60015M080 Branco

B60016M080 Wengue

B60020M080 Wengue/Branco

banheiras

AS BANHEIRAS DE IMERSÃO DA CELITE SÃO FABRICADAS COM OS MAIS ALTOS PADRÕES DE QUALIDADE PARA TRANSFORMAR O BANHEIRO EM UM VERDADEIRO SPA.

GARANTIA

10 anos de garantia

DURABILIDADE

Produzida em aço esmaltado vitrificado, não amarela ou desbota

SEGURANÇA

Tratamento antiderrapante para trazer segurança contra quedas e acidentes durante o banho

CONFORTO

Graças ao aço esmaltado vitrificado a temperatura da água se mantém estável por mais tempo

DUPLA FUNÇÃO

Pode servir para banho de imersão ou área de chuveiro

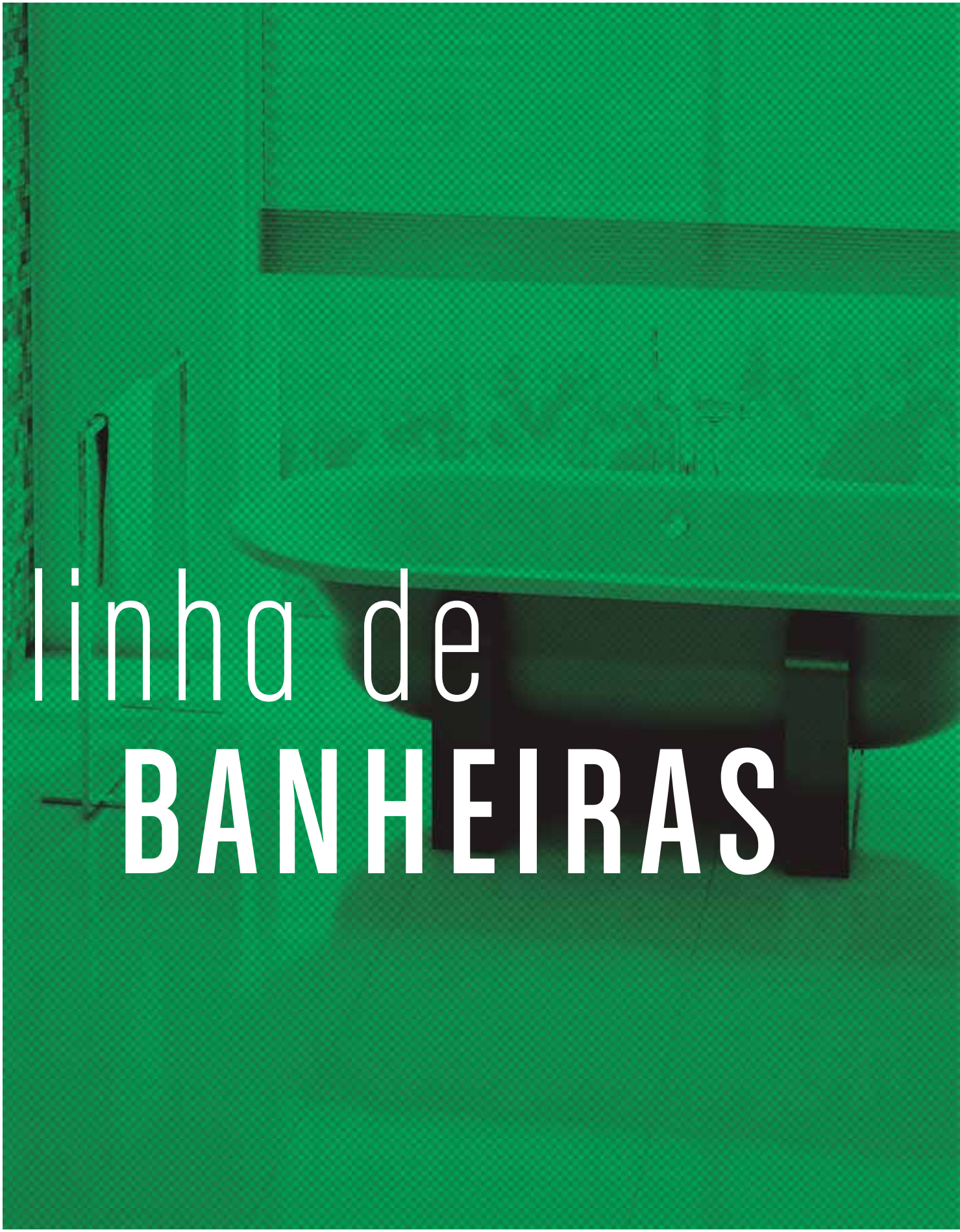

linha de BANHEIRAS

DUO COMFORT WOODLINE

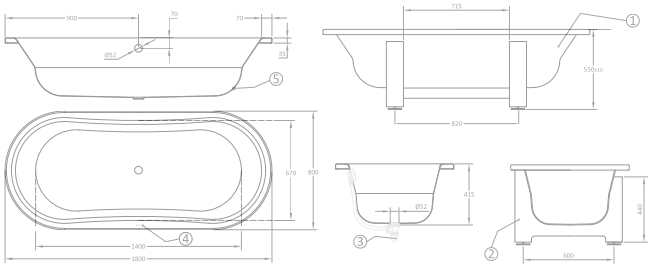

BANHEIRA DE AÇO 180X80

B2009BA840 Azul
B2010BA830 Vermelho

DUO COMFORT

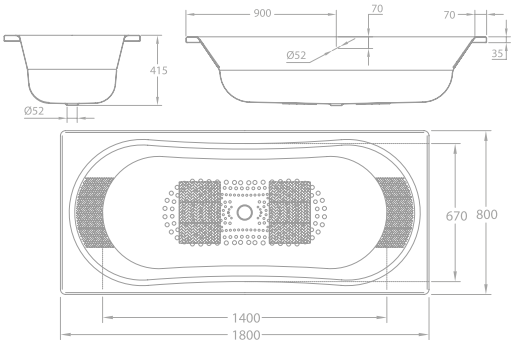

BANHEIRA DE AÇO 180X80 SEM VÁLVULA

B2008BABR2

Compatível também com:

B2012BACR0 ALÇA FRESH (UMA)
B2005BVCR0 VÁLVULA DE ESCOAMENTO PARA BANHEIRA
B2006BVCR0 VÁLVULA DE ALIMENTAÇÃO PARA BANHEIRA
B2001BV003 VÁLVULA DE ESCOAMENTO PADRÃO INTERNACIONAL

ATLÂNTICA

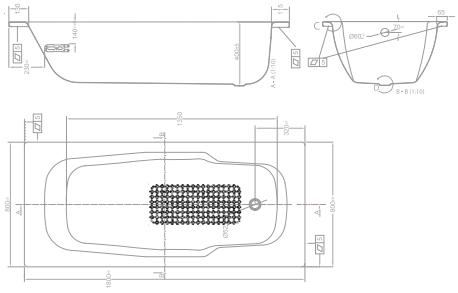

BANHEIRA DE AÇO 180X80 SEM VÁLVULA

B2001BTBR0

Compatível também com:

B2013BACR0 ALÇA FRESH (PAR)
B2005BVCR0 VÁLVULA DE ESCOAMENTO PARA BANHEIRA
B2006BVCR0 VÁLVULA DE ALIMENTAÇÃO PARA BANHEIRA
B2001BV003 VÁLVULA DE ESCOAMENTO PADRÃO INTERNACIONAL

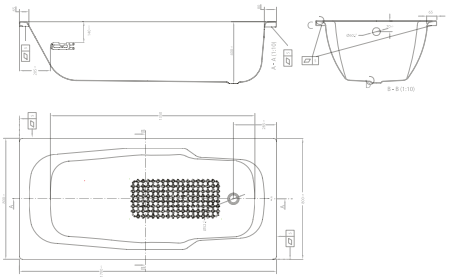

BANHEIRA DE AÇO 170X80 SEM VÁLVULA

B2000BTBR0

Compatível também com:

B2013BACR0 ALÇA FRESH (PAR)
B2005BVCR0 VÁLVULA DE ESCOAMENTO PARA BANHEIRA
B2006BVCR0 VÁLVULA DE ALIMENTAÇÃO PARA BANHEIRA
B2001BV003 VÁLVULA DE ESCOAMENTO PADRÃO INTERNACIONAL

EUROPA

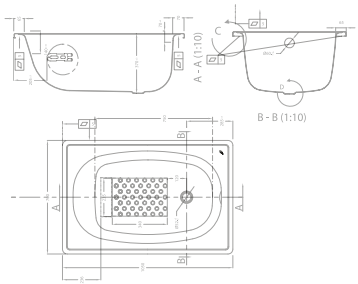

BANHEIRA DE AÇO 105X70 SEM VÁLVULA

B2005BABR2

Compatível também com:

B2005BVCR0 VÁLVULA DE ESCOAMENTO PARA BANHEIRA
B2006BVCR0 VÁLVULA DE ALIMENTAÇÃO PARA BANHEIRA
B2001BV003 VÁLVULA DE ESCOAMENTO PADRÃO INTERNACIONAL

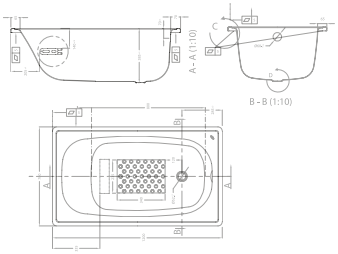

BANHEIRA DE AÇO 120X70 SEM VÁLVULA

B2004BABR2

Compatível também com:

B2005BVCR0 VÁLVULA DE ESCOAMENTO PARA BANHEIRA
B2006BVCR0 VÁLVULA DE ALIMENTAÇÃO PARA BANHEIRA
B2001BV003 VÁLVULA DE ESCOAMENTO PADRÃO INTERNACIONAL

EUROPA

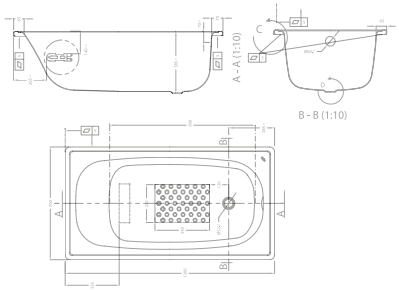

BANHEIRA DE AÇO 130X70 SEM VÁLVULA

B2014BABR0

Compatível também com:

B2005BVCR0 VÁLVULA DE ESCOAMENTO PARA BANHEIRA
B2006BVCR0 VÁLVULA DE ALIMENTAÇÃO PARA BANHEIRA
B2001BV003 VÁLVULA DE ESCOAMENTO PADRÃO INTERNACIONAL

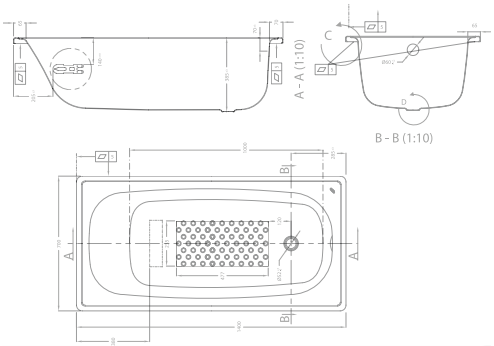

BANHEIRA DE AÇO 140X70 SEM VÁLVULA

B2003BABR2

Compatível também com:

B2005BVCR0 VÁLVULA DE ESCOAMENTO PARA BANHEIRA
B2006BVCR0 VÁLVULA DE ALIMENTAÇÃO PARA BANHEIRA
B2001BV003 VÁLVULA DE ESCOAMENTO PADRÃO INTERNACIONAL

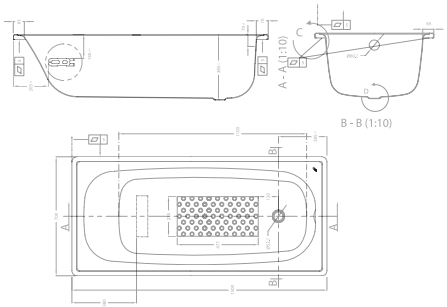

BANHEIRA DE AÇO 150X70 SEM VÁLVULA

B2002BABR2

Compatível também com:

B2005BVCR0 VÁLVULA DE ESCOAMENTO PARA BANHEIRA
B2006BVCR0 VÁLVULA DE ALIMENTAÇÃO PARA BANHEIRA
B2001BV003 VÁLVULA DE ESCOAMENTO PADRÃO INTERNACIONAL

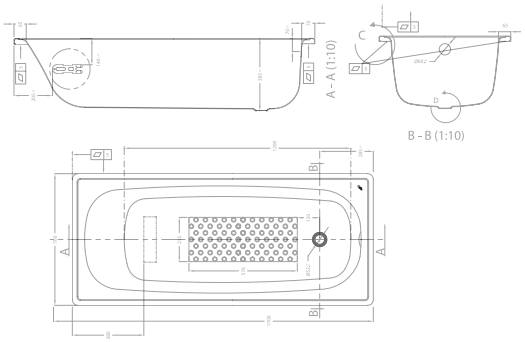

BANHEIRA DE AÇO 160X70 SEM VÁLVULA

B2001BABR2

Compatível também com:

B2005BVCR0 VÁLVULA DE ESCOAMENTO PARA BANHEIRA
B2006BVCR0 VÁLVULA DE ALIMENTAÇÃO PARA BANHEIRA
B2001BV003 VÁLVULA DE ESCOAMENTO PADRÃO INTERNACIONAL

EUROPA

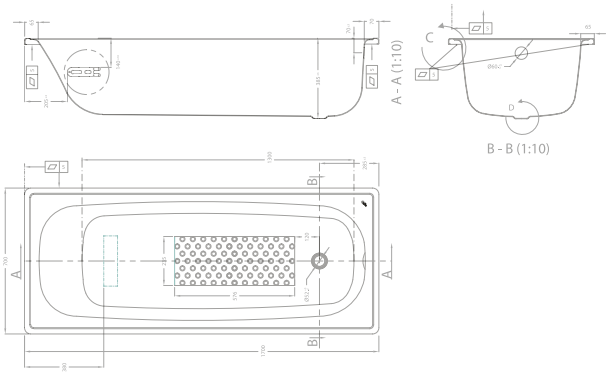

BANHEIRA DE AÇO 170X70 SEM VÁLVULA

B2000BABR2

Compatível também com:

B2005BVCR0 VÁLVULA DE ESCOAMENTO PARA BANHEIRA
B2006BVCR0 VÁLVULA DE ALIMENTAÇÃO PARA BANHEIRA
B2001BV003 VÁLVULA DE ESCOAMENTO PADRÃO INTERNACIONAL

EUROPA MINI

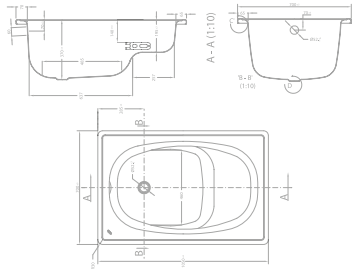

BANHEIRA DE AÇO 105X70 SEM VÁLVULA

B2006BABR2

Compatível também com:

B2005BVCR0 VÁLVULA DE ESCOAMENTO PARA BANHEIRA
B2006BVCR0 VÁLVULA DE ALIMENTAÇÃO PARA BANHEIRA
B2001BV003 VÁLVULA DE ESCOAMENTO PADRÃO INTERNACIONAL

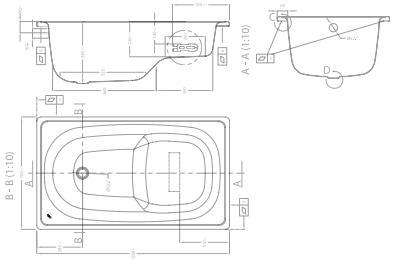

BANHEIRA DE AÇO 120X70 SEM VÁLVULA

B2015BABR0

Compatível também com:

B2005BVCR0 VÁLVULA DE ESCOAMENTO PARA BANHEIRA
B2006BVCR0 VÁLVULA DE ALIMENTAÇÃO PARA BANHEIRA
B2001BV003 VÁLVULA DE ESCOAMENTO PADRÃO INTERNACIONAL

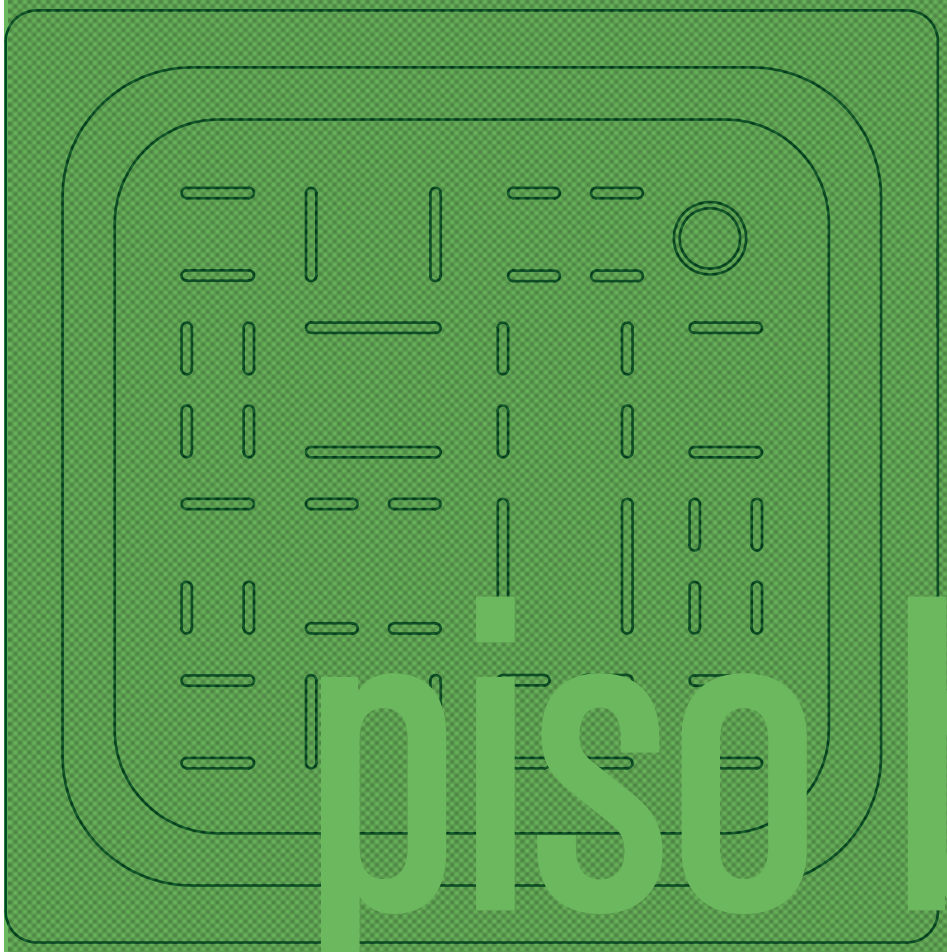

piso box

PISO BOX É UMA PEÇA ÚNICA, QUE SUBSTITUI O PISO DO BOX, QUE FAZ TODA A DIFERENÇA NO QUESITO PRATICIDADE E FACILIDADE. ALÉM DE TRAZER MAIS SEGURANÇA E CONFORTO DURANTE O BANHO.

GARANTIA

10 anos de garantia

DURABILIDADE

Produzido em aço esmaltado vitrificado, não amarela ou desbota

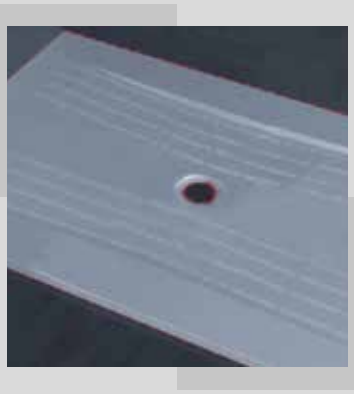

CAIMENTO PERFEITO

Garante o escoamento da água, impedindo empoçar e gerar problemas de infiltração.

SEGURANÇA

Tratamento antiderrapante para trazer segurança contra quedas e acidentes durante o banho

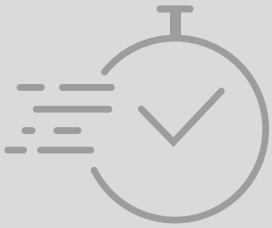

RAPIDEZ NA OBRA

Não precisa impermeabilizar a área molhada e é de fácil instalação (até 90% mais rápida). É só seguir o passo a passo.

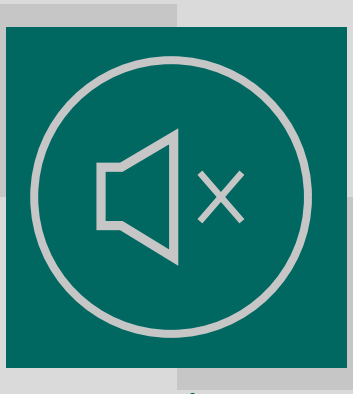

ISOLAMENTO ACÚSTICO

Proteção a ruídos causados pela queda de água do chuveiro

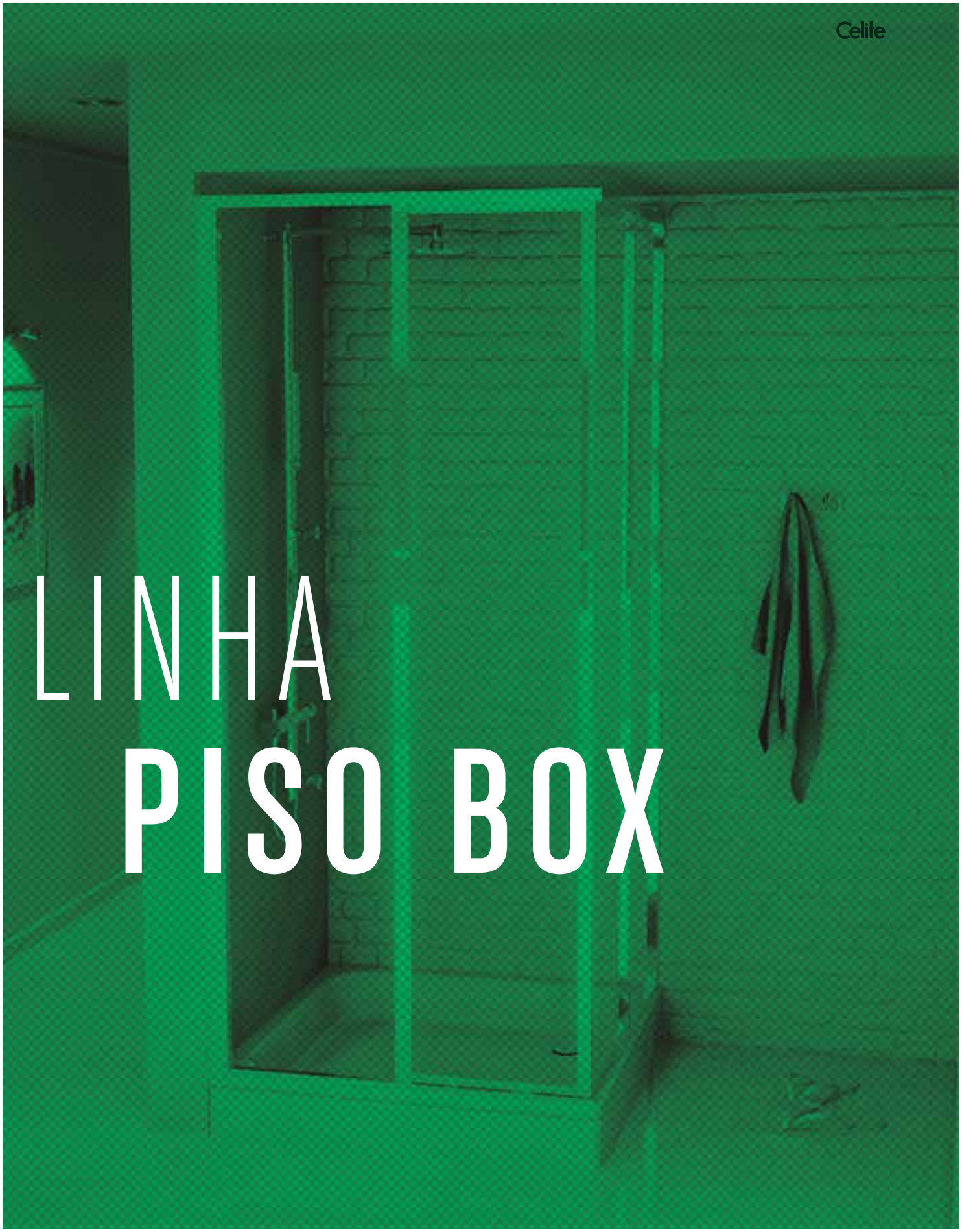

LINHA
PISO BOX

SUPER SLIM

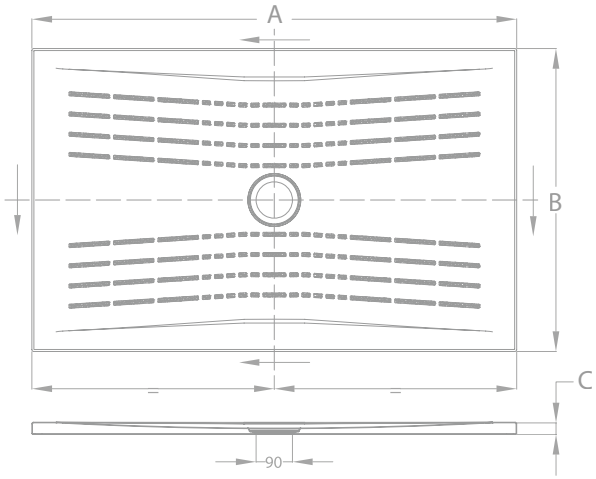

PISO BOX DE AÇO COM VÁLVULA (A X B X C)CM

B2006P2BR0	120 X 75 X 3	**B2003P2BR0**	130 X 80 X 3
B2005P2BR0	120 X 80 X 3	**B2002P2BR0**	140 X 75 X 3
B2004P2BR0	130 X 75 X 3	**B2001P2BR0**	140 X 80 X 3

EUROPA

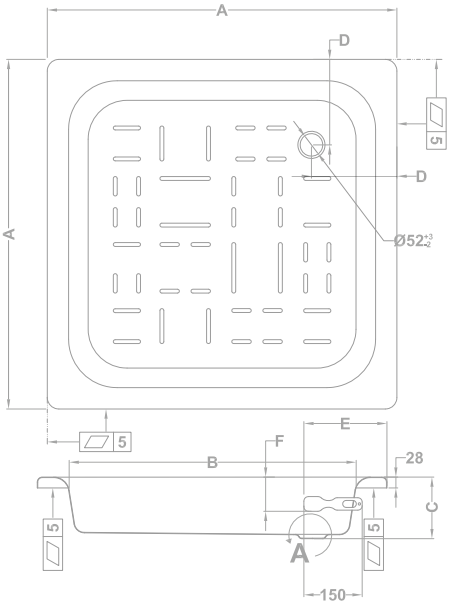

PISO BOX DE AÇO SEM VÁLVULA (A X B X D)CM

B2006P3BR0	70 X 70 X 7	**B2001P3BR0**	80 X 80 X 14
B2003P3BR0	70 X 70 X 14	**B2004P3BR0**	90 X 90 X 7
B2005P3BR0	80 X 80 X 7	**B2000P3BR0**	90 X 90 X 14

Compatível também com:

B2007P3CR3 VÁLVULA DE ESCOAMENTO 52 MM SAÍDA VERTICAL PARA PISO BOX EUROPA
B2002P3CR0 VÁLVULA DE ESCOAMENTO 52 MM SAÍDA HORIZONTAL PARA PISO BOX EUROPA

UNIVERSAL

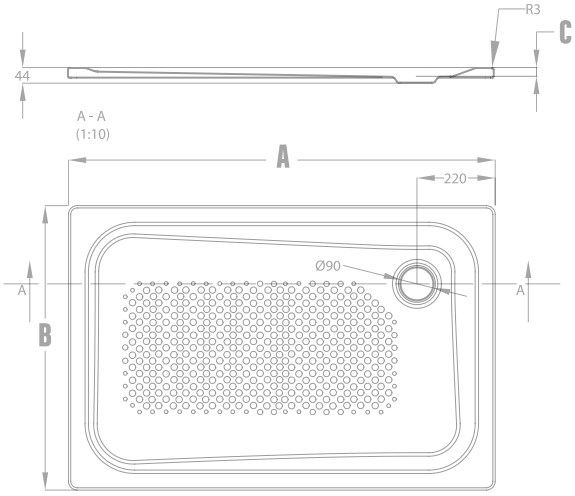

PISO BOX DE AÇO SEM VÁLVULA (A X B X C)CM

B2004P1BR2	90 X 75 X 2,5	B200590BR0	120 X 80 X 2,5
B2005P1BR2	90 X 75 X 6,5	B200690BR0	120 X 80 X 6,5
B200990BR0	100 X 80 X 2,5	B2002P1BR0	130 X 80 X 2,5
B201090BR0	100 X 80 X 6,5	B2001P1BR0	130 X 80 X 6,5
B200390BR0	100 X 100 X 2,5	B200790BR0	140 X 80 X 2,5
B200490BR0	100 X 100 X 6,5	B200890BR0	140 X 80 X 6,5

Compatível também com:

B2003P1CR0 VÁLVULA DE ESCOAMENTO 90 MM SAÍDA VERTICAL PARA PISO BOX UNIVERSAL
B2006P1CR3 VÁLVULA DE ESCOAMENTO 90 MM SAÍDA HORIZONTAL PARA PISO BOX UNIVERSAL

RESPONSABILIDADE E COMPROMETIMENTO COM O FUTURO

Pensar no coletivo é pensar num futuro melhor e no constante aprimoramento em todos os processos desde a gestão até produção, atendendo aos requisitos estabelecidos pelas normas - PBQP - e certificações de padrão internacional - Fundação Vanzoline.

SISTEMA DE GESTÃO CERTIFICADO
Fundação Vanzolini
NBR ISO 9001:2008

PBQP do Habitat

1 5 10 30

GARANTIAS

Os produtos da Celite atendem aos mais rigorosos testes de Qualidade. Para trazer maior conforto e segurança aos nossos consumidores oferecemos garantia de fábrica, com cobertura em todo território nacional.

Confira o prazo por categoria:
Louças 10 (dez) anos
Metais 10 (dez) anos
Assentos Sanitários 1 (um) ano
Móveis 1 (um) ano
Banheiras 10 (dez) anos
Banheiras de aço ou ferro 30 (trinta) anos
Piso Box 10 (dez) anos

TEXTO LEGAL

No âmbito da política de desenvolvimento contínuo de seus produtos, a Celite se reserva o direito de modificar a qualquer momento e sem prévio aviso qualquer dos modelos e elementos descritos nesta publicação. Portanto, a Celite não garante a disponibilidade ou que as especificações, cores, formas e outras características que são reproduzidas coincidam em todos os momentos com as reais. Os ambientes que são reproduzidos são meramente decorativos, sem que em sua composição tenham sido considerados possíveis requisitos técnicos de instalação. É proibida a reprodução total ou parcial do conteúdo desta publicação sem a autorização expressa da Celite.

ACESSE O TERMO DE GARANTIA COMPLETO

WWW.CELITE.COM.BR

Pós-Vendas 0800 701 1300

@mundocelite

Celite